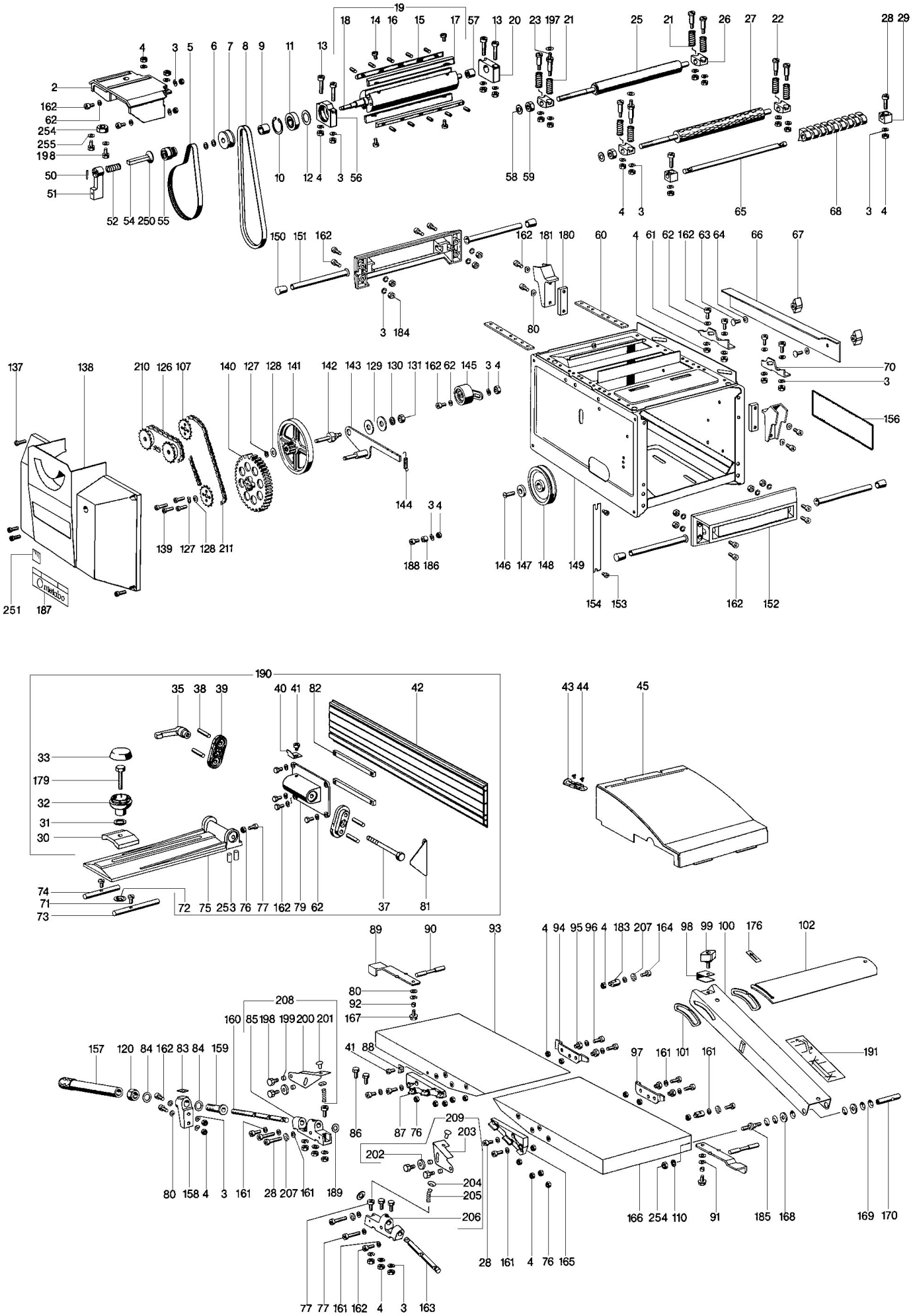
19
18 14 16 15 17 57 13 20 23 197 21 25 21 26 27 22 28 29
4 3 5 6 7 8 9 11 13
2
162
62
254
255
198
50
51
52 54 250 55
10 12 4 3 56
58 59
4 3 65 68 3 4
150 151 162
162 181 180 60 4 61 62 162 63 64 66 67
3 184
80
137 138 210 126 107 140 127 128 141 142 143 129 130 131 162 62 145 3 4
70
3
156
139 127 128 211
144
3 4
188 186
146 147 148 149
154 153 162 152
251 187
190
35 38 39 40 41 82 42
43 44 45
33
179
32
31
30
74
71
73
72 75 253 76 77 162 79 62 37 81
89 90 93 4 94 95 96 4 183 207 164 98 99 100 176 102
80
92
167
208
160 85 198 199 200 201
157 120 84 162 83 84 159
41 88
97 161 101 161
191
86 87 76
209
203
202
204
205
206
80 158 4 3 161 28 207 161 189
166 254 110 91 185 168 169 170
28 161 4 76 165
77 77 161 162 4 3 163

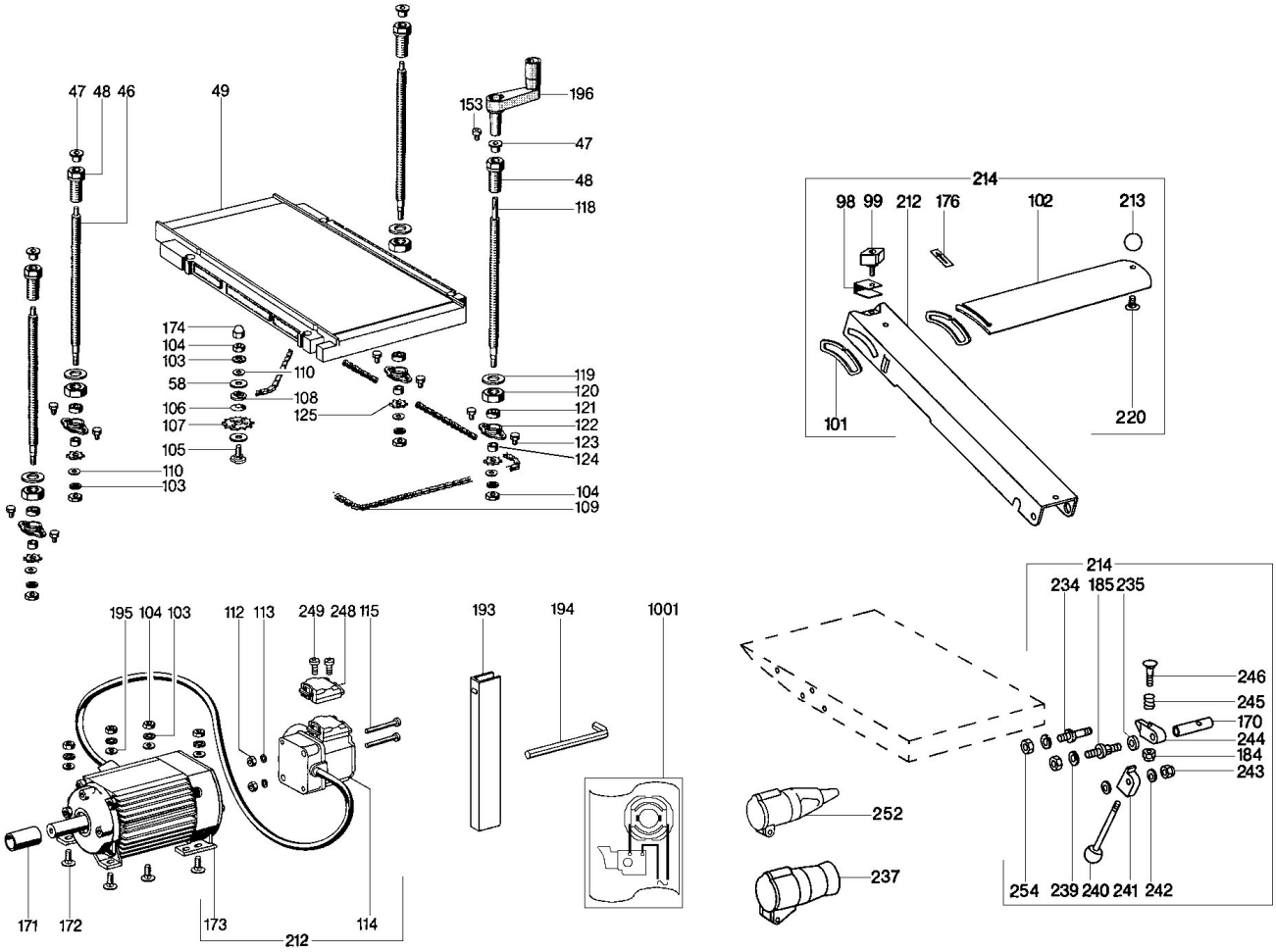
47 48 46
49
153
196
47
48
118
174
104
103
110
58
108
106
125
107
105
110
103
119
120
121
122
123
124
104
109
214
98 99 212 176
102
213
101
220
195 104 103
112 113
249 248 115
193
194
1001
214
234 185 235
246
245
170
244
184
243
252
237
171 172
173
114
212
254 239 240 241 242