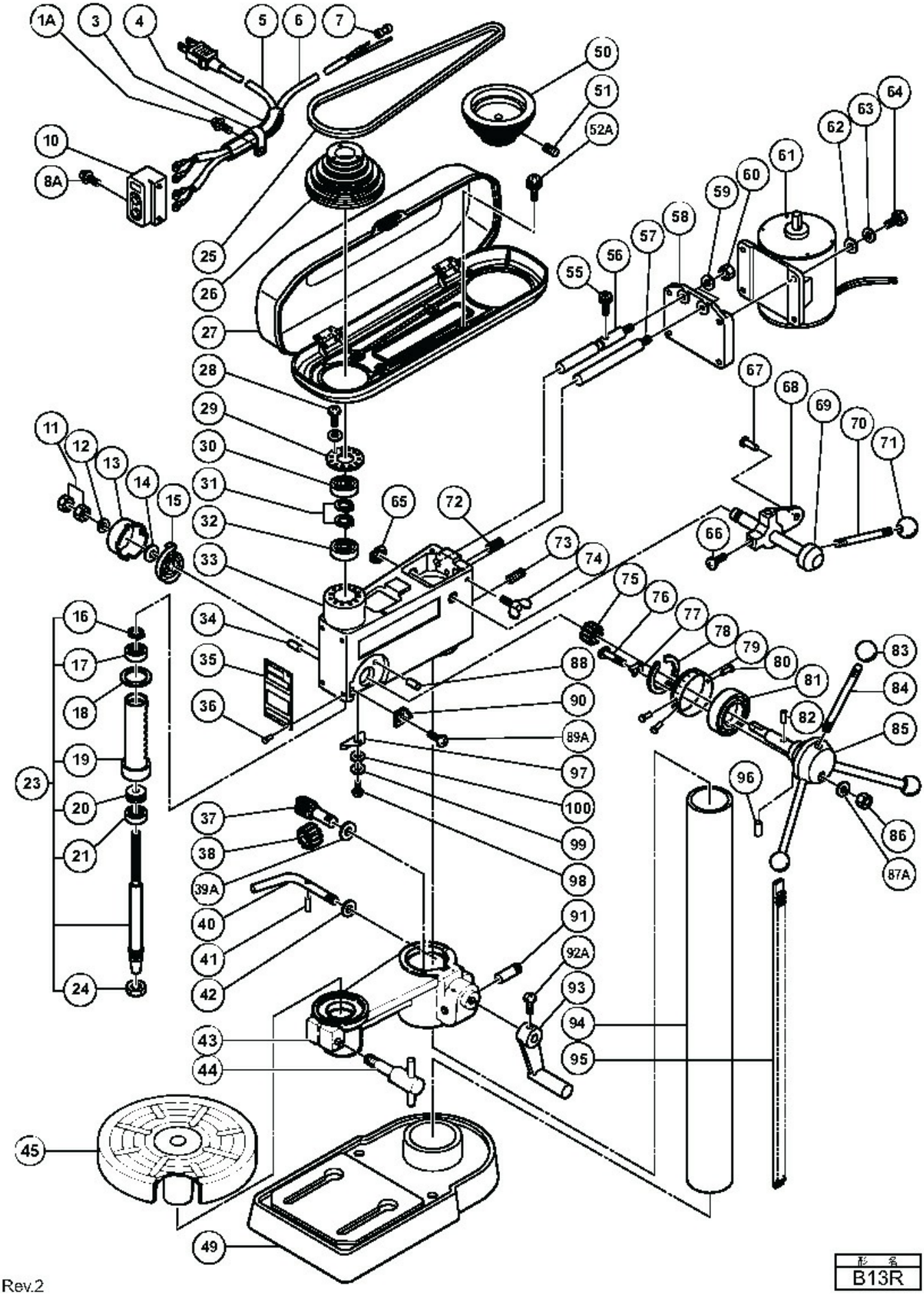
1A
3
4
5
6
7
10
8A
25
26
27
28
29
30
31
32
33
34
35
36
37
38
39A
40
41
42
43
44
45
49
50
51
52A
55
56
57
58
59
60
61
62
63
64
65
66
67
68
69
70
71
72
73
74
75
76
77
78
79
80
81
82
83
84
85
86
87A
88
89A
90
91
92A
93
94
95
96
97
98
99
100
11
12
13
14
15
16
17
18
19
20
21
23
24

Rev.2

品名
B13R