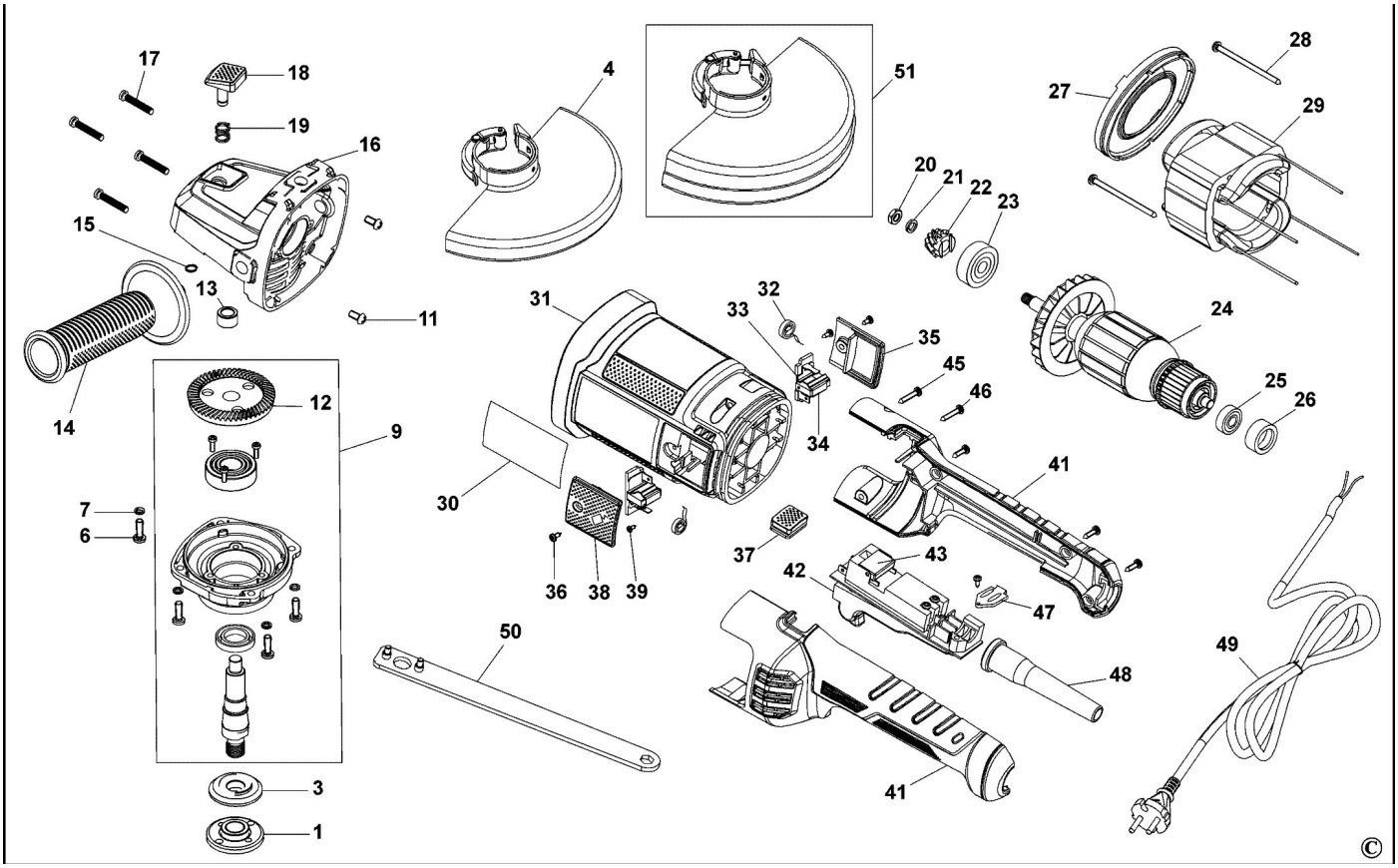
17
18
19
16
15
13
11
14
12
9
7
6
3
1
4
51
28
27
29
20
21
22
23
31
32
33
35
45
46
24
25
26
34
41
30
37
43
42
47
36
38
39
50
48
49
41
©