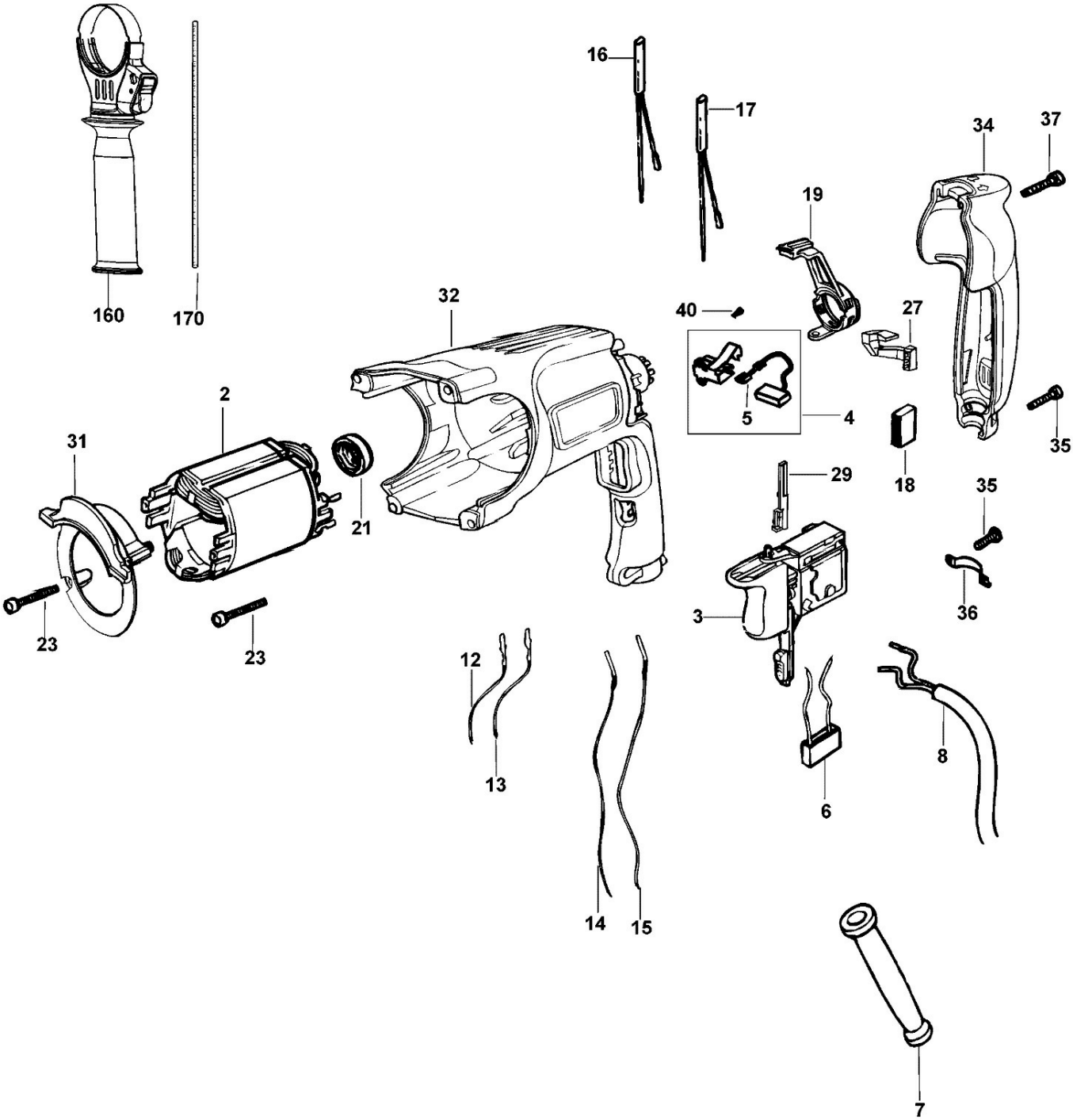
160
170
16
17
34
37
19
32
40
27
2
5
4
31
21
29
18
35
35
3
36
23
23
12
8
13
6
14
15
7

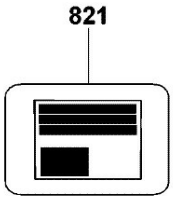
821

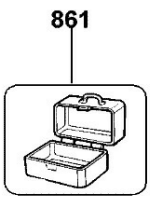
861

©

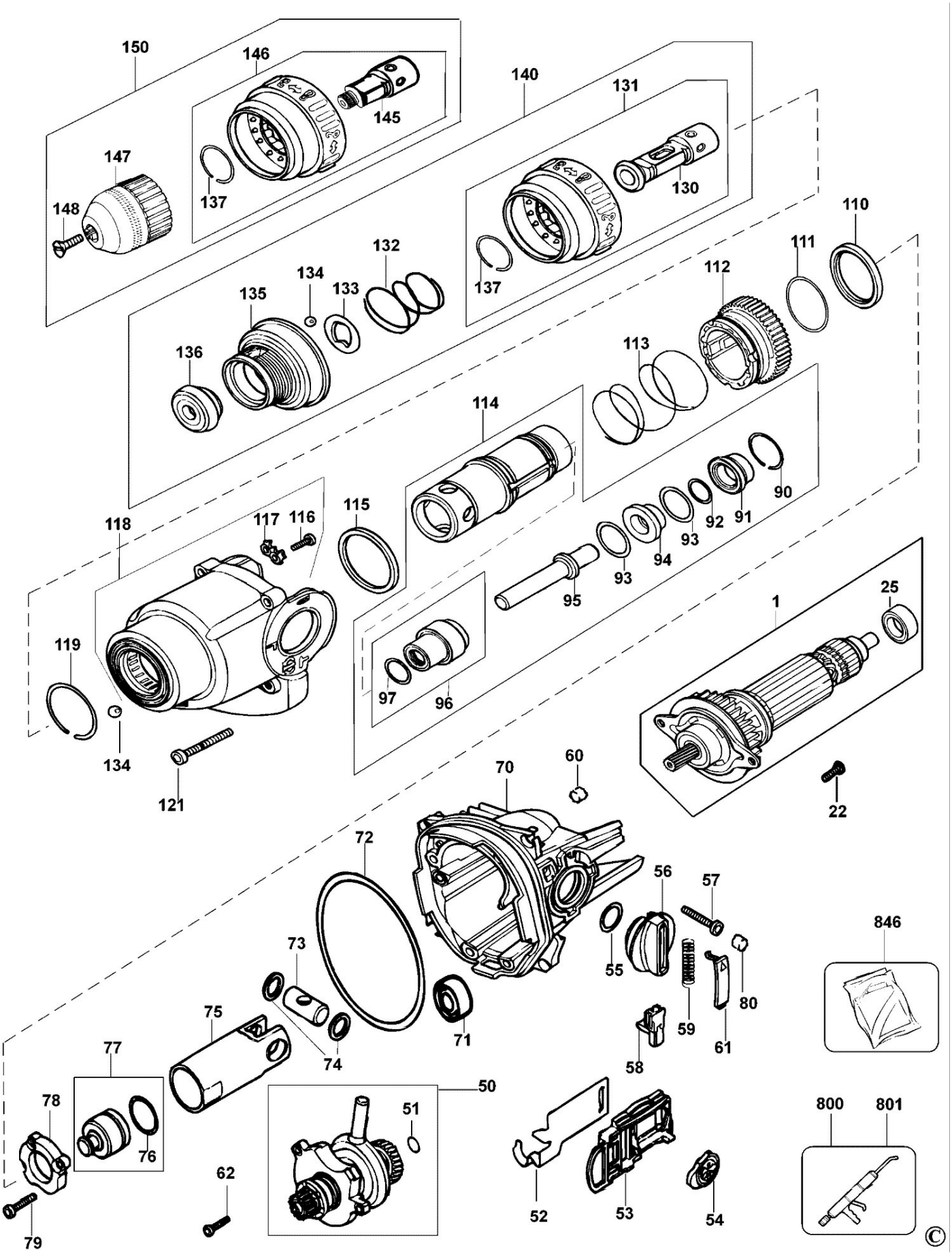
150
146
145
147
148
137
140
131
130
137
110
111
112
132
134
133
135
136
113
114
90
91
92
93
94
93
95
115
118
117
116
119
134
121
97
96
1
25
22
60
70
72
56
57
846
73
55
80
75
71
59
61
77
74
58
78
76
50
51
62
52
53
54
800
801
79
©