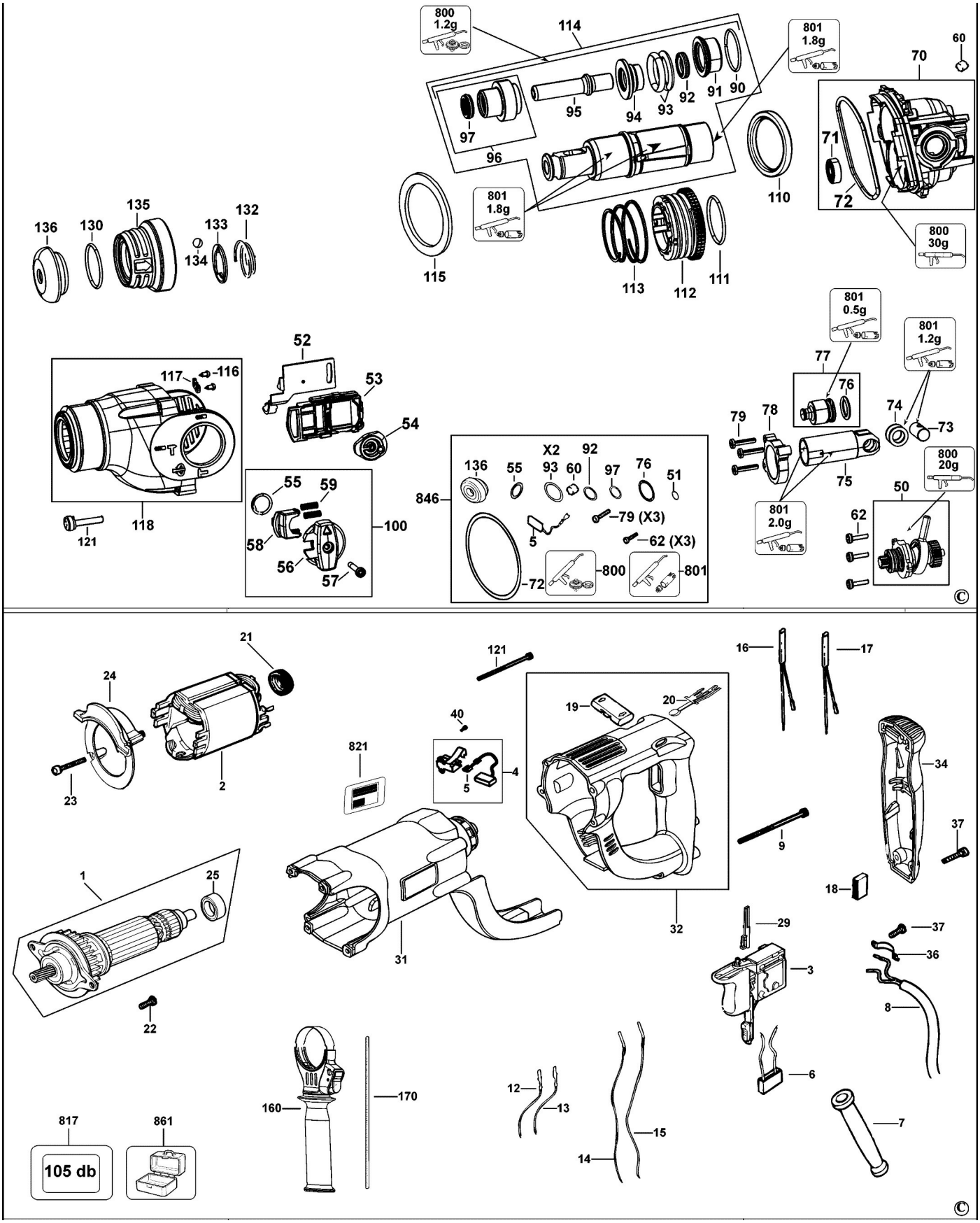
800 1.2g
114
801 1.8g
60
70
95
94
93
92
91
90
97
96
71
72
110
801 1.8g
800 30g
136
130
135
133
132
134
115
113
112
111
801 0.5g
801 1.2g
52
117
116
53
77
76
54
79
78
74
73
X2
92
136
55
93
60
97
76
51
846
55
59
75
800 20g
50
801 2.0g
62
118
121
100
58
56
57
5
79 (X3)
62 (X3)
72
800
801
21
121
16
17
24
19
20
40
821
4
5
34
23
2
37
9
1
25
18
32
29
37
36
3
31
22
8
6
160
170
12
13
15
14
7
817
861
105 db