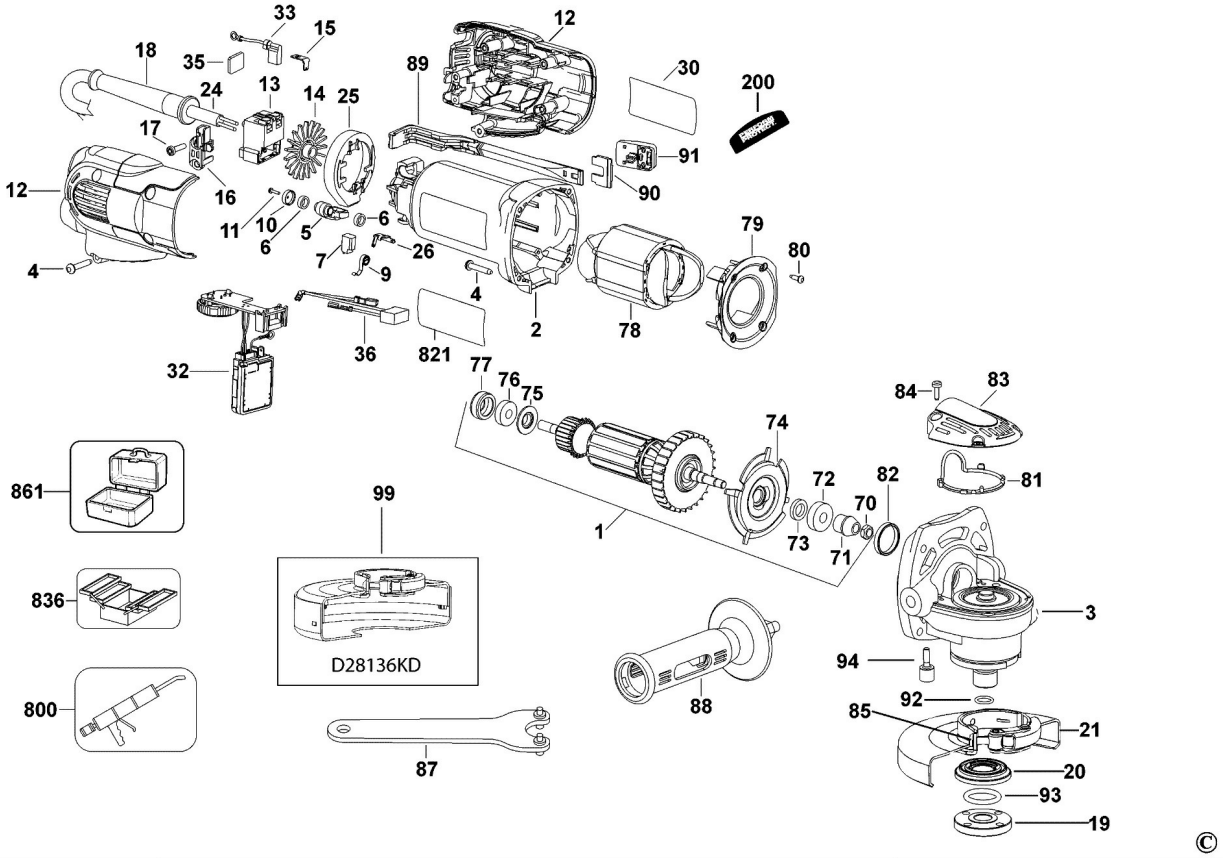
33
15
12
18
35
89
30
200
24
13
14
25
17
91
12
16
90
11
10
6
5
6
79
80
4
7
26
9
4
2
78
32
36
821
77
76
75
84
83
74
861
72
82
81
99
70
1
73
71
836
3
D28136KD
94
800
88
92
85
21
87
20
93
19
©