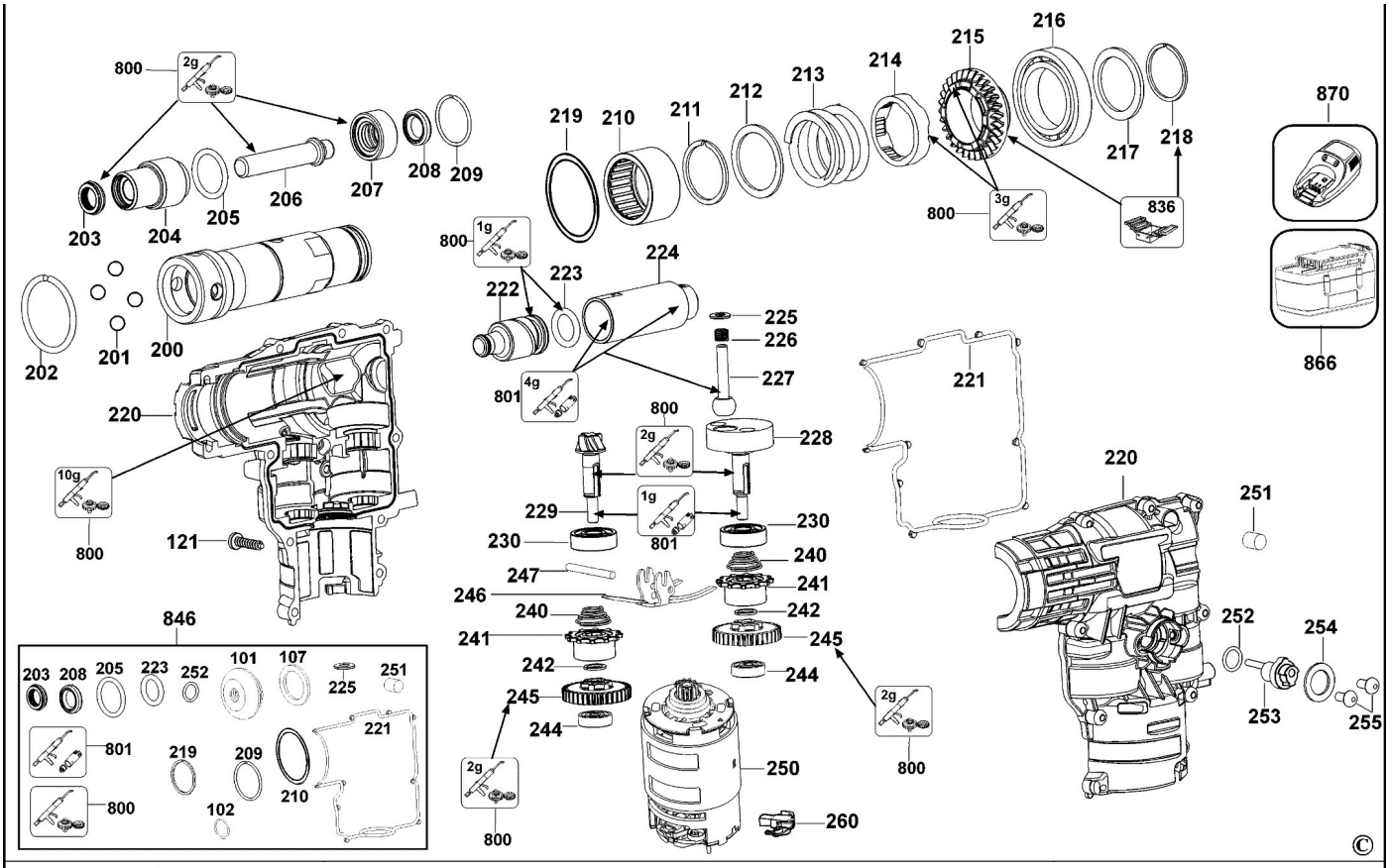
800
2g
203
204
205
206
207
208
209
219
210
211
212
213
214
215
216
217
218
870
800
3g
836
866
800
1g
222
223
224
225
226
227
201
200
202
801
4g
221
220
10g
800
121
800
2g
228
229
1g
230
801
230
240
247
241
246
242
240
245
241
242
244
245
244
2g
800
2g
800
250
260
220
251
252
254
253
255
846
203
208
205
223
252
101
107
225
251
801
219
209
221
210
800
102
©

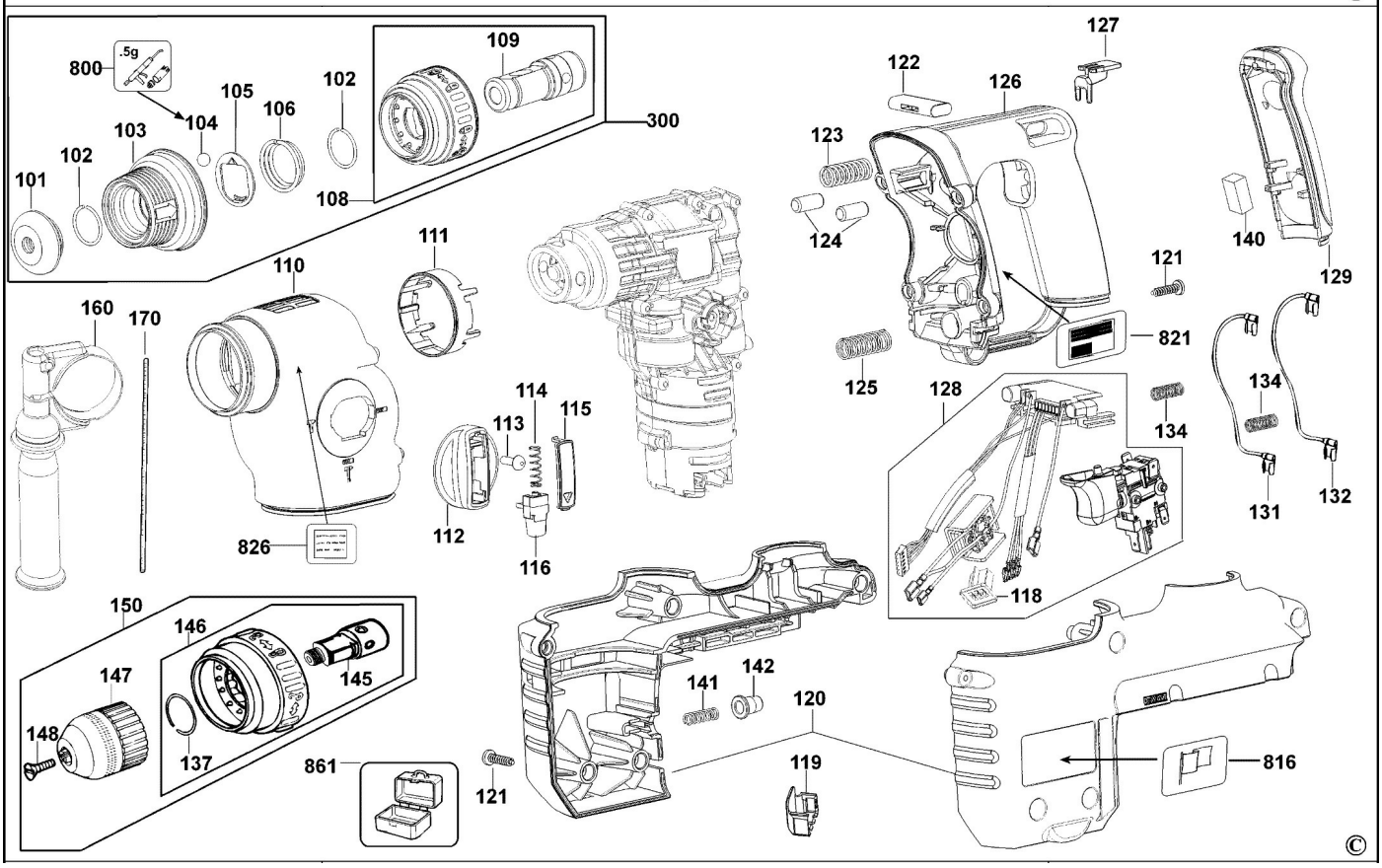
800
.5g
109
105
106
102
104
103
102
101
108
300
127
122
126
123
124
140
121
129
160
170
110
111
821
125
128
134
134
114
113
115
112
116
826
131
132
118
150
146
147
145
148
137
861
121
141
142
120
119
816
©