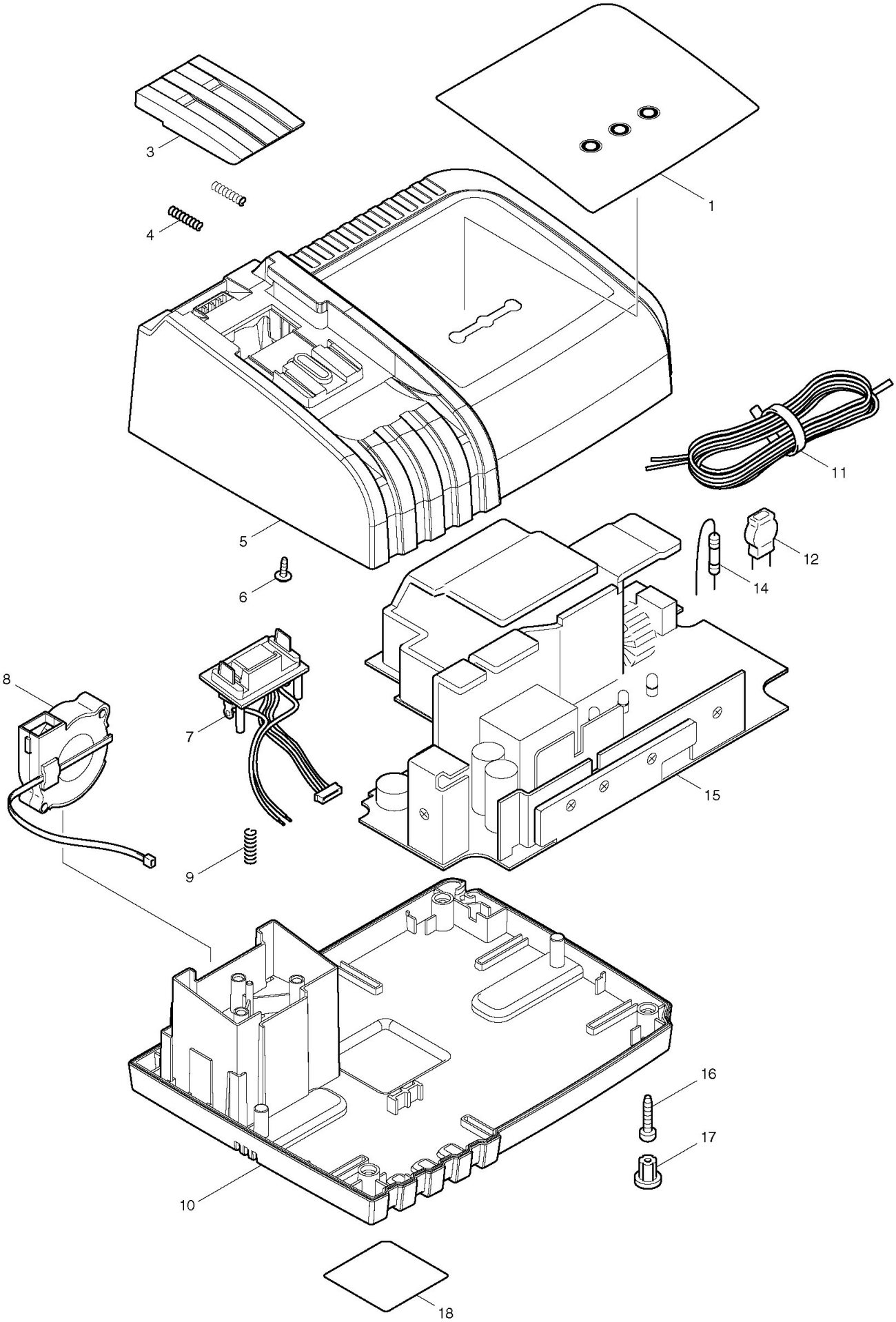
1
3
4
5
6
7
8
9
10
11
12
14
15
16
17
18