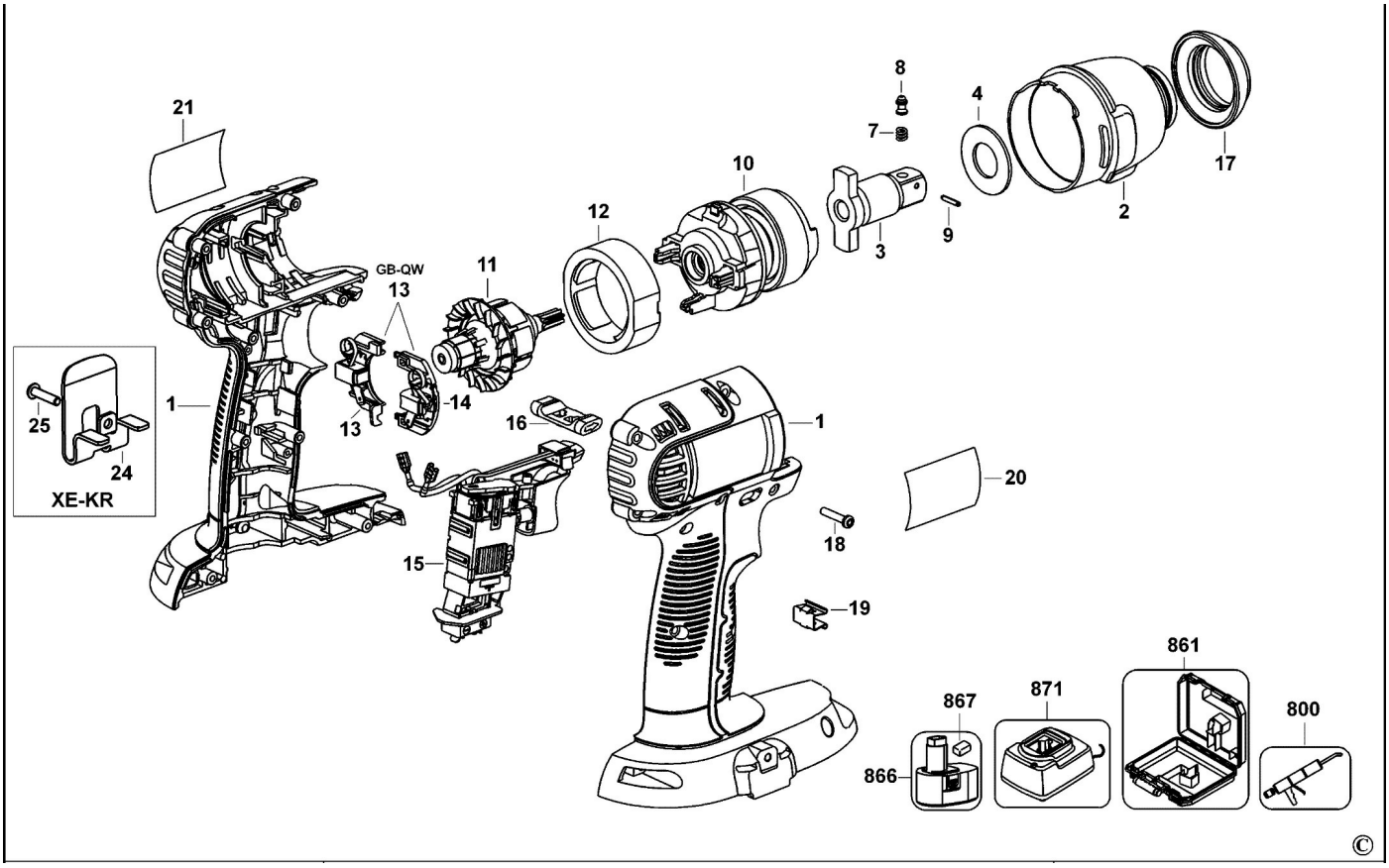
21
8
4
7
17
10
2
12
3
9
GB-QW
13
11
1
25
13
14
16
1
24
XE-KR
20
18
15
19
861
867
871
800
866
©