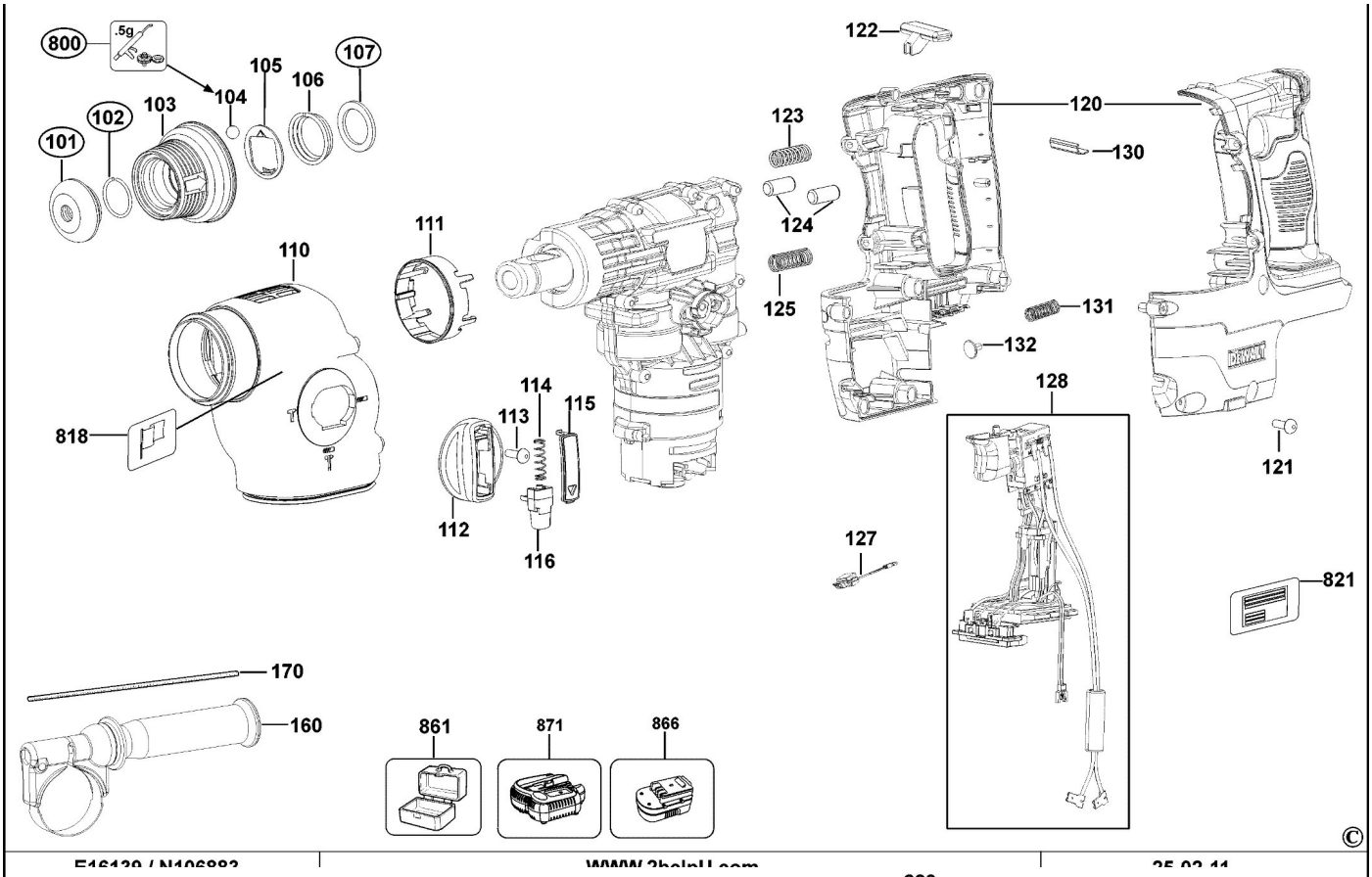
800
.5g
101
102
103
104
105
106
107
110
111
112
113
114
115
116
118
120
121
122
123
124
125
127
128
130
131
132
160
170
861
871
866
821
©

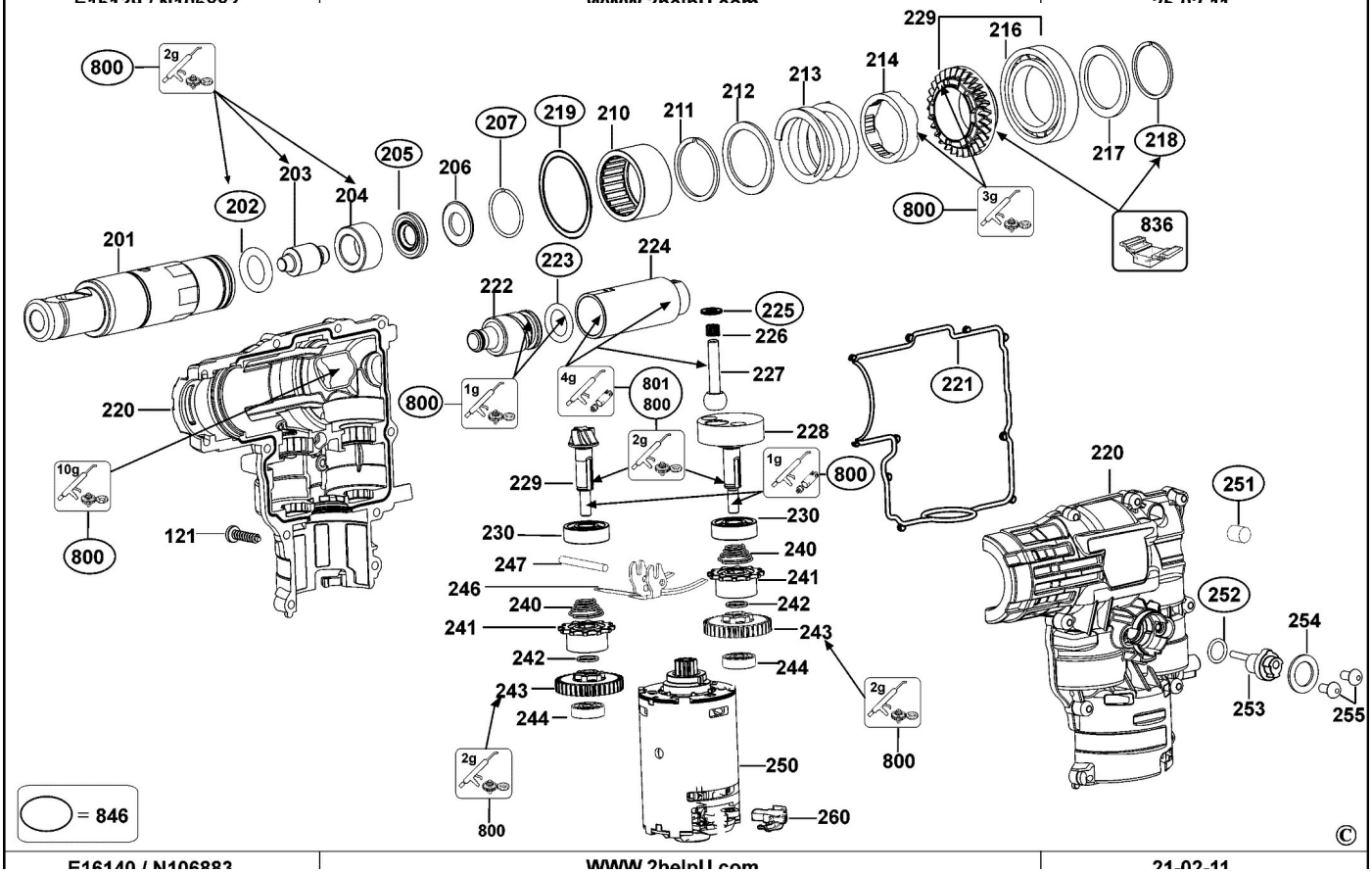
800
2g
201
202
203
204
205
206
207
210
211
212
213
214
216
217
218
219
220
221
222
223
224
225
226
227
228
229
230
240
241
242
243
244
246
247
250
251
252
253
254
255
260
836
801
800
1g
3g
4g
10g
121
= 846
©