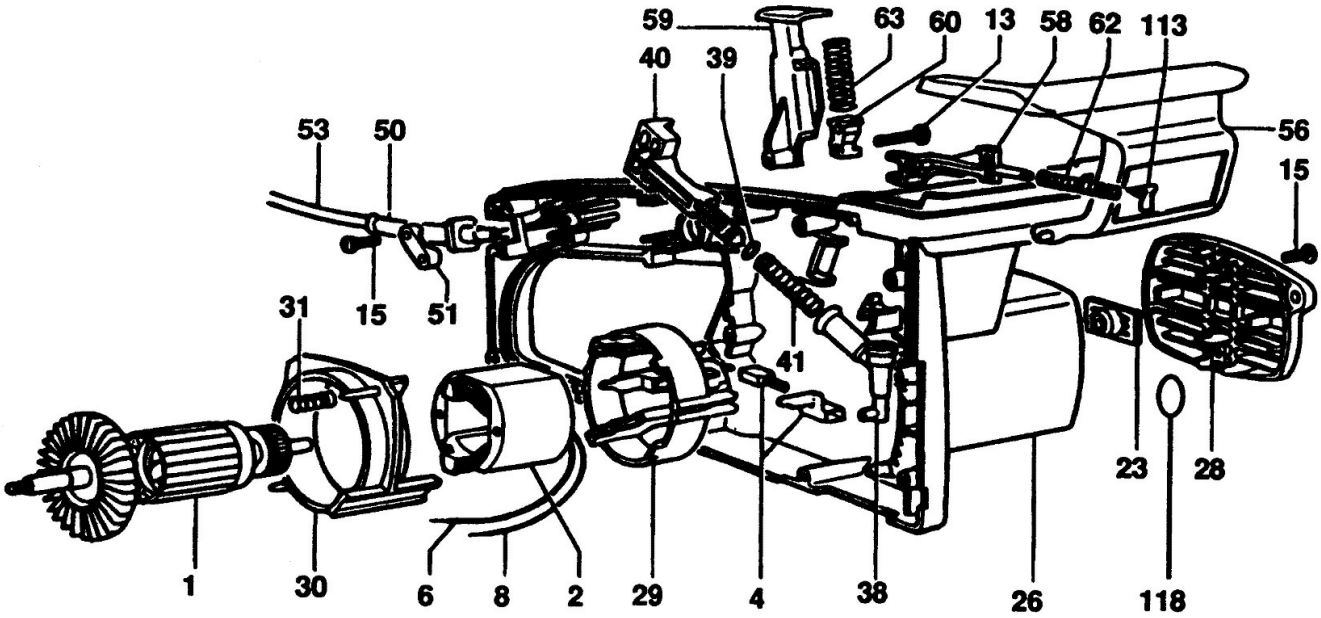
59
63
60
13
58
62
113
40
39
56
53
50
15
31
15
51
41
23
28
1
30
6
8
2
29
4
38
26
118

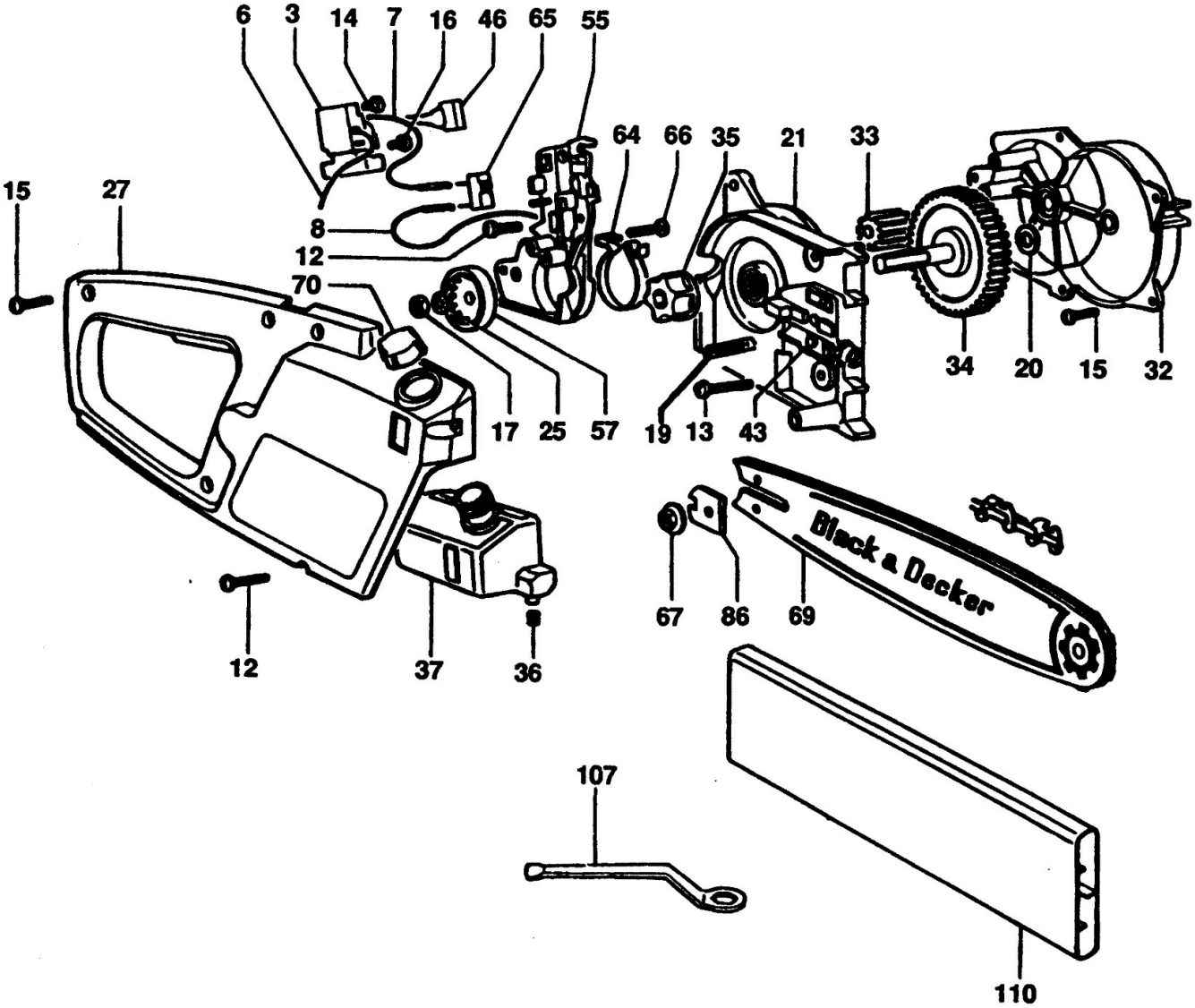
6
3
14
7
16
46
65
55
64
66
35
21
33
15
27
8
12
70
34
20
15
32
17
25
57
19
13
43
Black & Decker
67
86
69
12
37
36
107
110