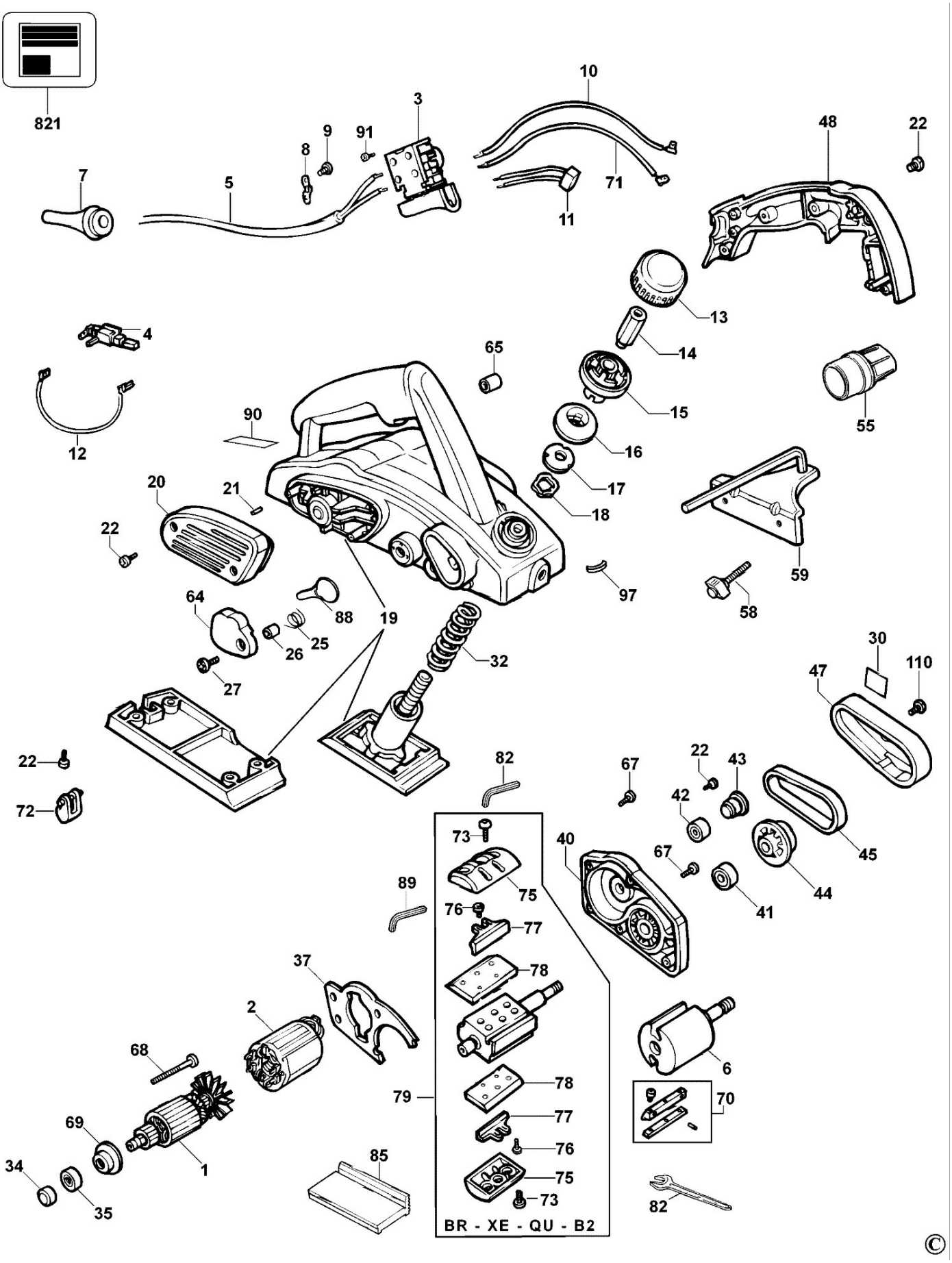
821
10
3
9
91
8
7
5
11
71
48
22
13
14
4
65
15
55
12
90
16
17
18
20
21
22
59
97
58
64
88
19
25
26
27
32
30
110
47
22
72
82
67
22
43
42
73
40
67
45
44
41
89
75
76
77
78
37
2
68
6
79
78
70
69
77
76
34
1
85
75
35
73
82
BR - XE - QU - B2