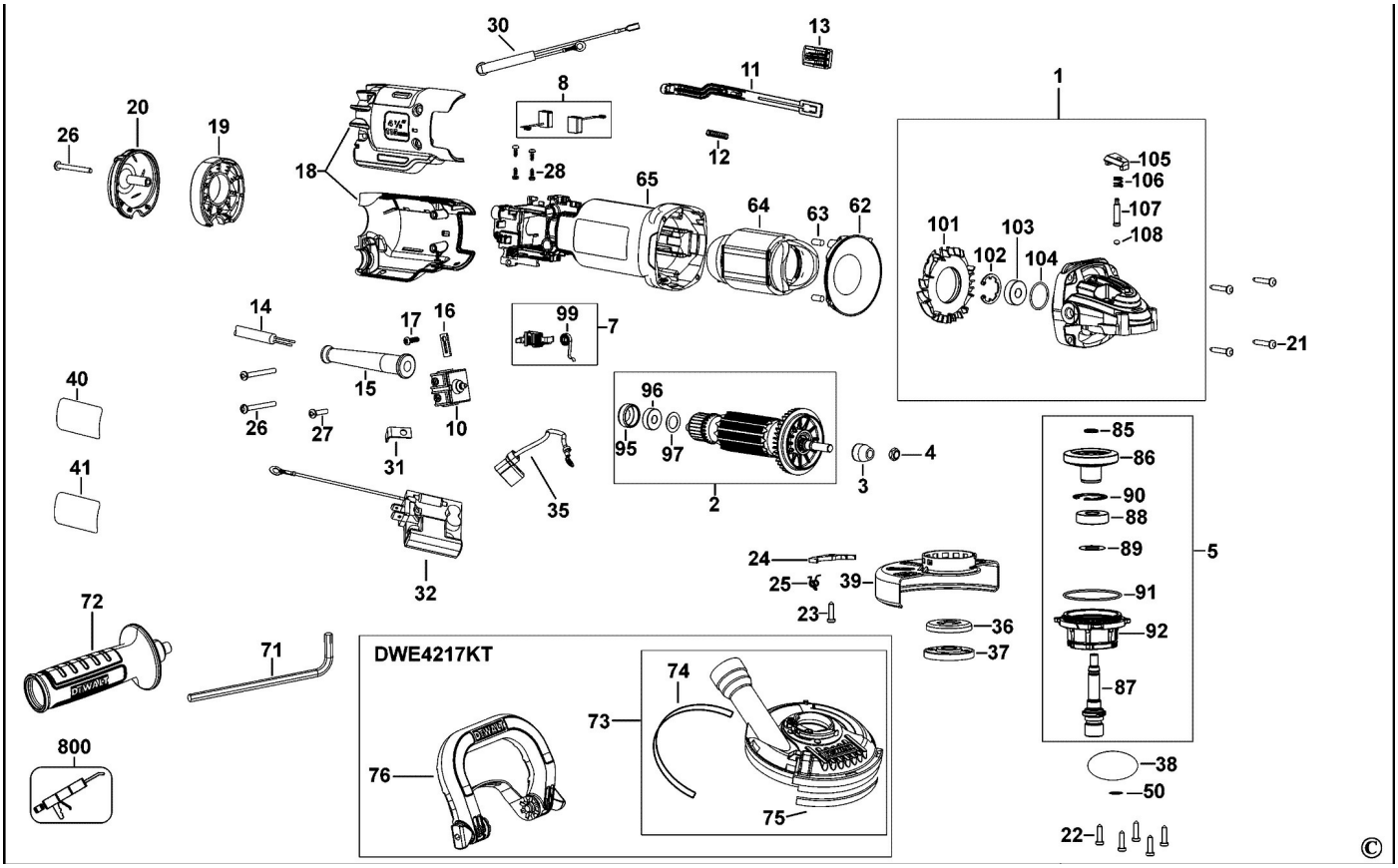
30
13
11
8
1
20
19
26
18
12
-28
65
64
63
62
105
-106
-107
-108
101
103
102
104
-21
14
17
16
99
7
40
15
10
96
95
97
2
3
4
26
27
31
35
41
85
86
90
88
89
5
24
25
39
23
91
92
36
37
32
72
71
DWE4217KT
74
73
87
800
76
75
38
50
22