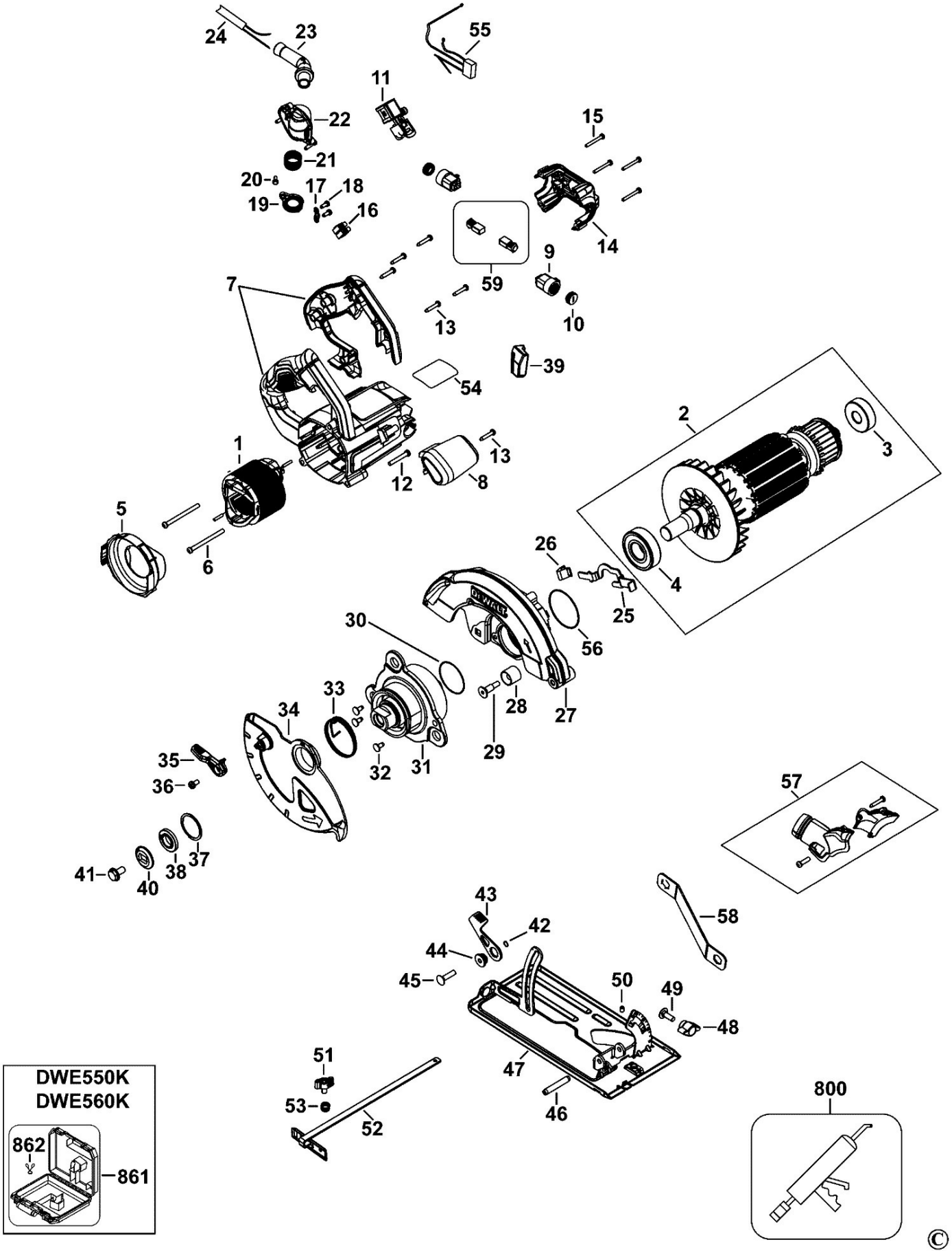
24
23
55
11
22
15
21
20
17
18
19
16
14
59
9
7
13
10
39
54
2
1
13
3
12
8
5
26
4
6
25
30
56
33
28
27
34
29
35
32
31
36
57
37
41
38
40
43
58
42
44
45
50
49
48
51
47
53
46
52
800
DWE550K
DWE560K
862
861
©