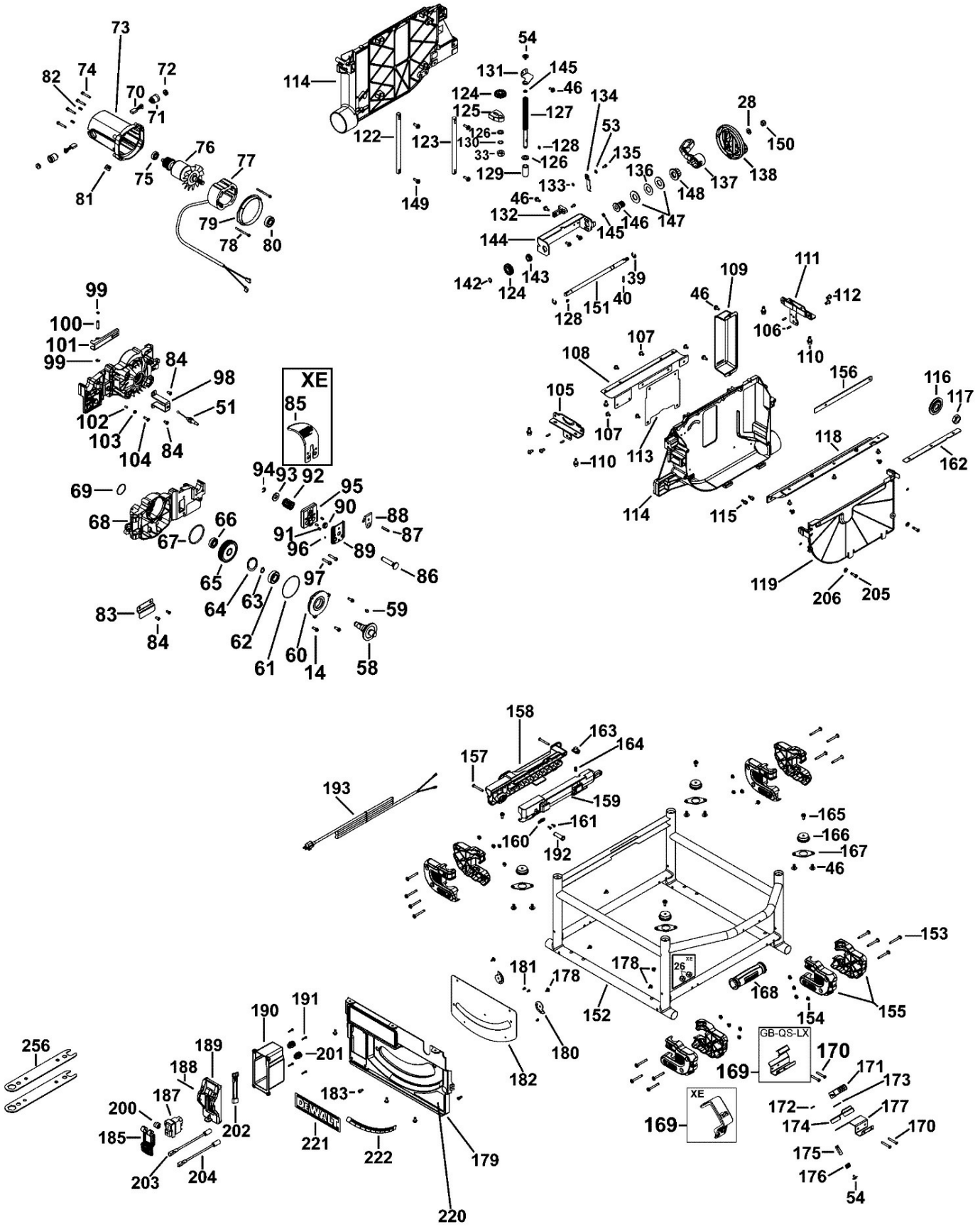
XE
GB-QS-LX
DEWALT

©

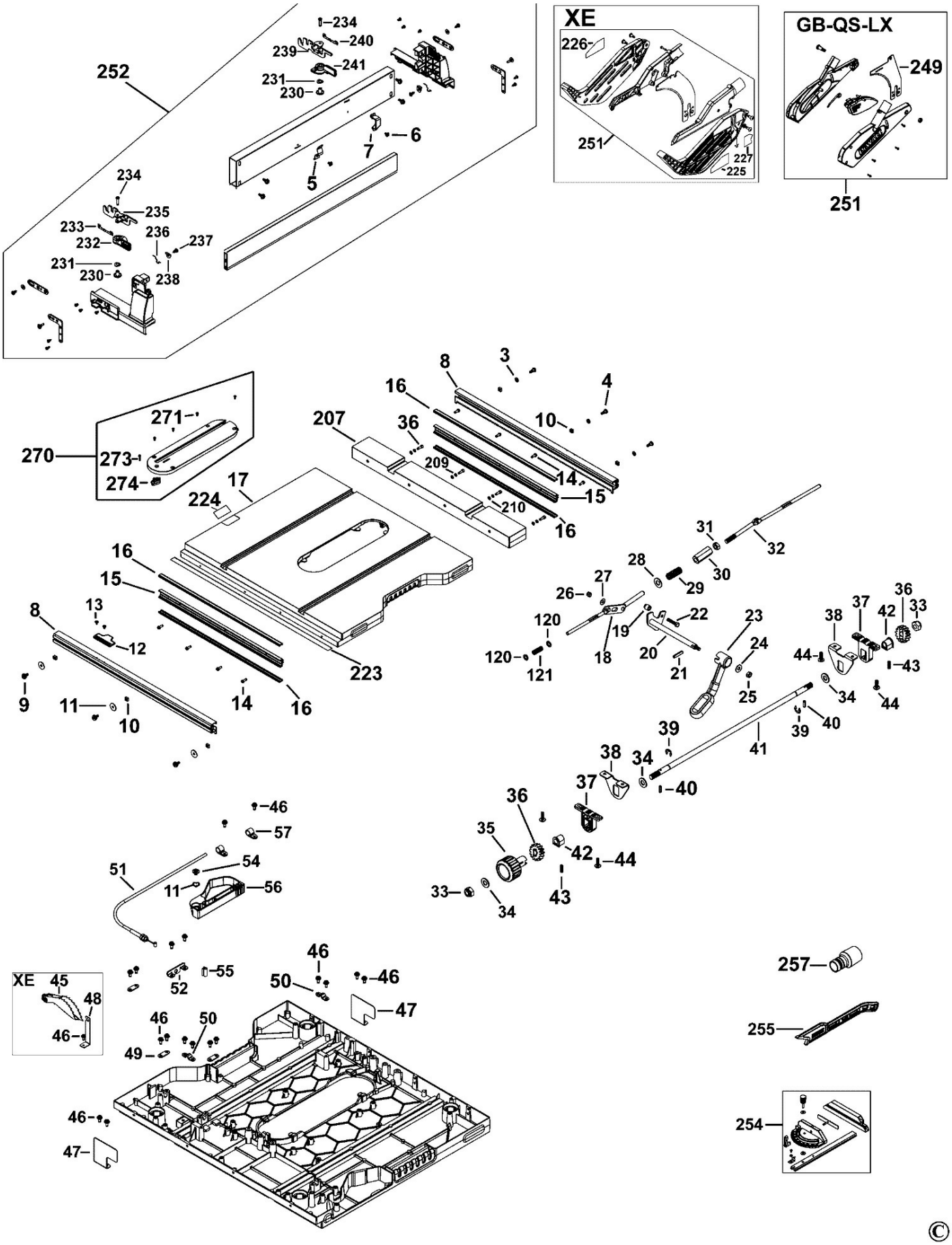
252
234
240
239
241
231
230
6
7
5
234
235
233
236
237
232
231
230
238
XE
226
251
227
225
GB-QS-LX
249
251
8
3
4
16
10
271
207
36
270
273
209
14
274
15
17
224
210
16
31
32
16
28
30
15
27
29
26
36
33
8
13
120
22
37
42
23
38
19
12
120
18
20
24
44
43
121
21
25
34
44
9
11
14
16
10
39
40
39
41
38
34
37
40
46
36
57
35
42
44
51
54
11
56
33
43
34
46
257
XE
45
48
55
52
50
46
47
46
50
255
46
49
46
254
47
©