F012 X87 500
Issue Stand } 00-12-18 **Fig./Abb. 1**

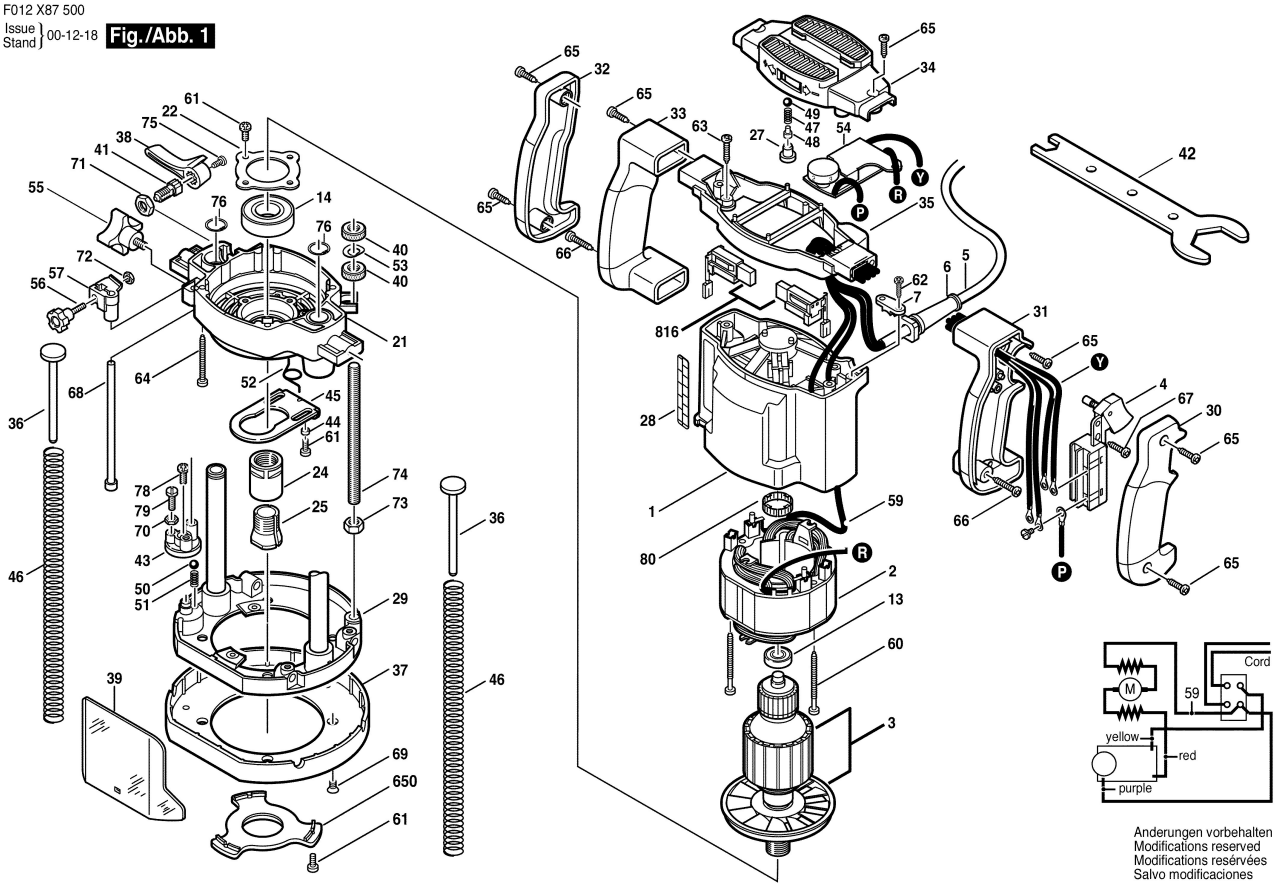

Anderungen vorbehalten
Modifications reserved
Modifications resérvées
Salvo modificaciones