F 012 2892 00
Issue
Stand } 99-09-09 **Fig./Abb. 1**

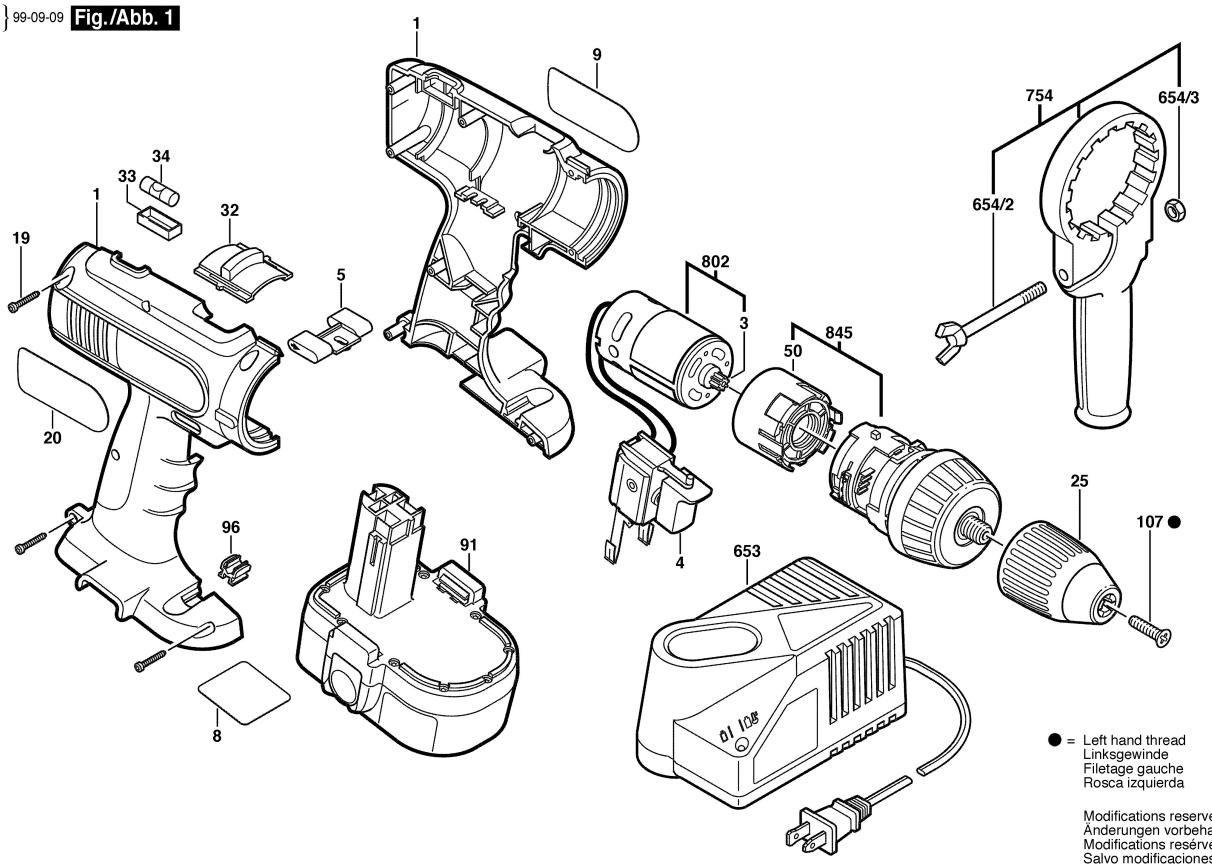

● = Left hand thread
Linksgewinde
Filetage gauche
Rosca izquierda

Modifications reserved
Änderungen vorbehalten
Modifications reservées
Salvo modificaciones