F012 435 000

Issue Stand } 00-11-07 **Fig./Abb. 1**

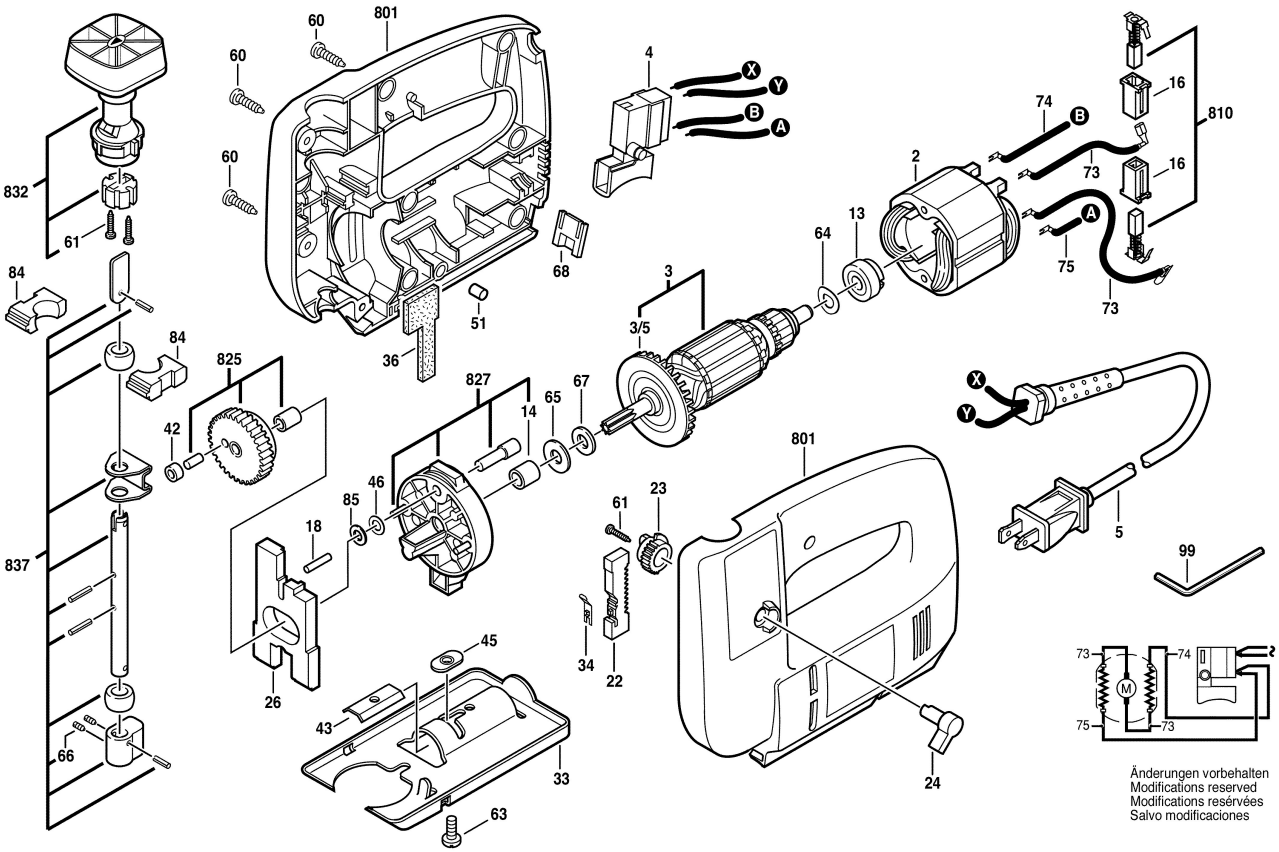

Änderungen vorbehalten
Modifications reserved
Modifications resérvées
Salvo modificaciones