F012 579 00A

Issue / Stand 00-11-21

Fig./Abb. 1

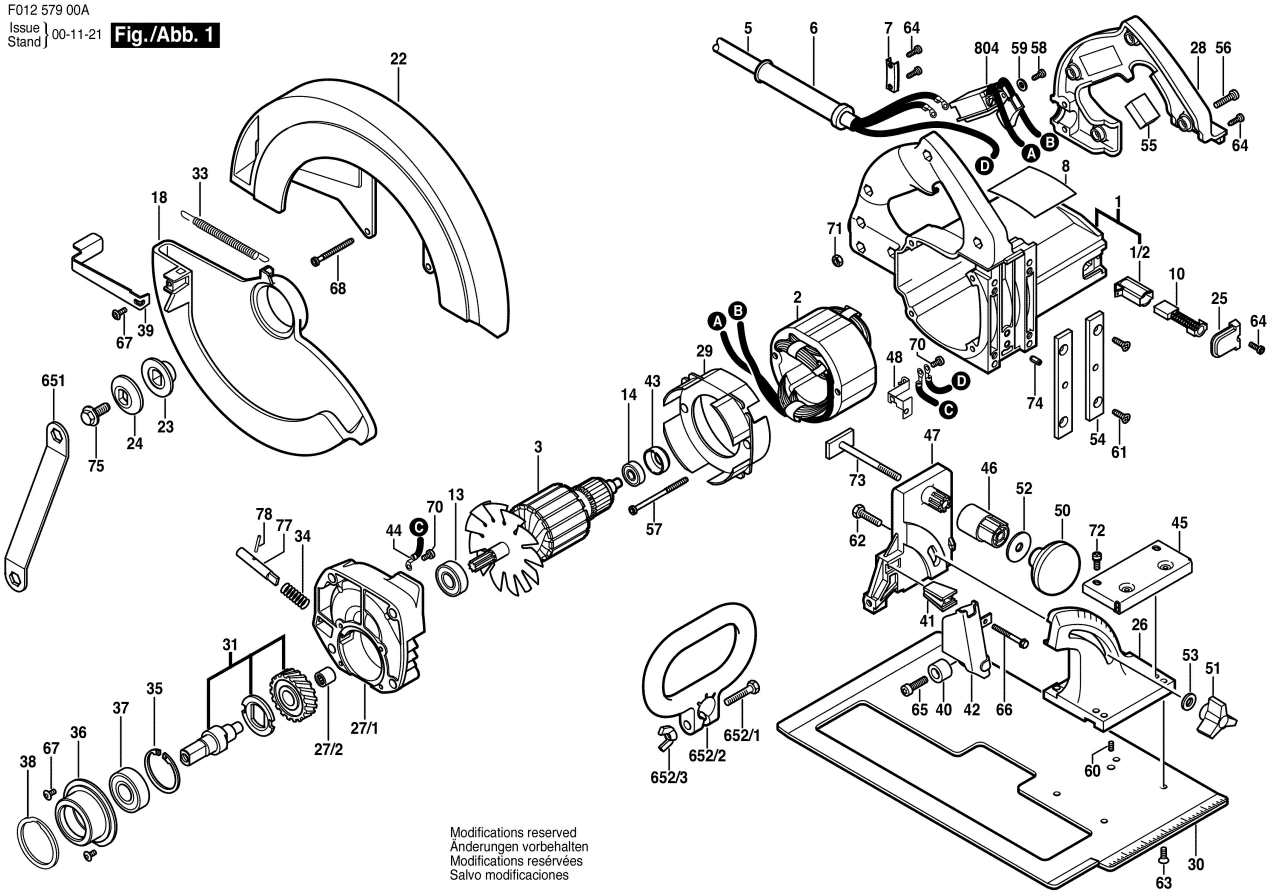

Modifications reserved
Änderungen vorbehalten
Modifications resérvées
Salvo modificaciones