F012 582 50A

Issue / Stand } 00-07-10

Fig./Abb. 1

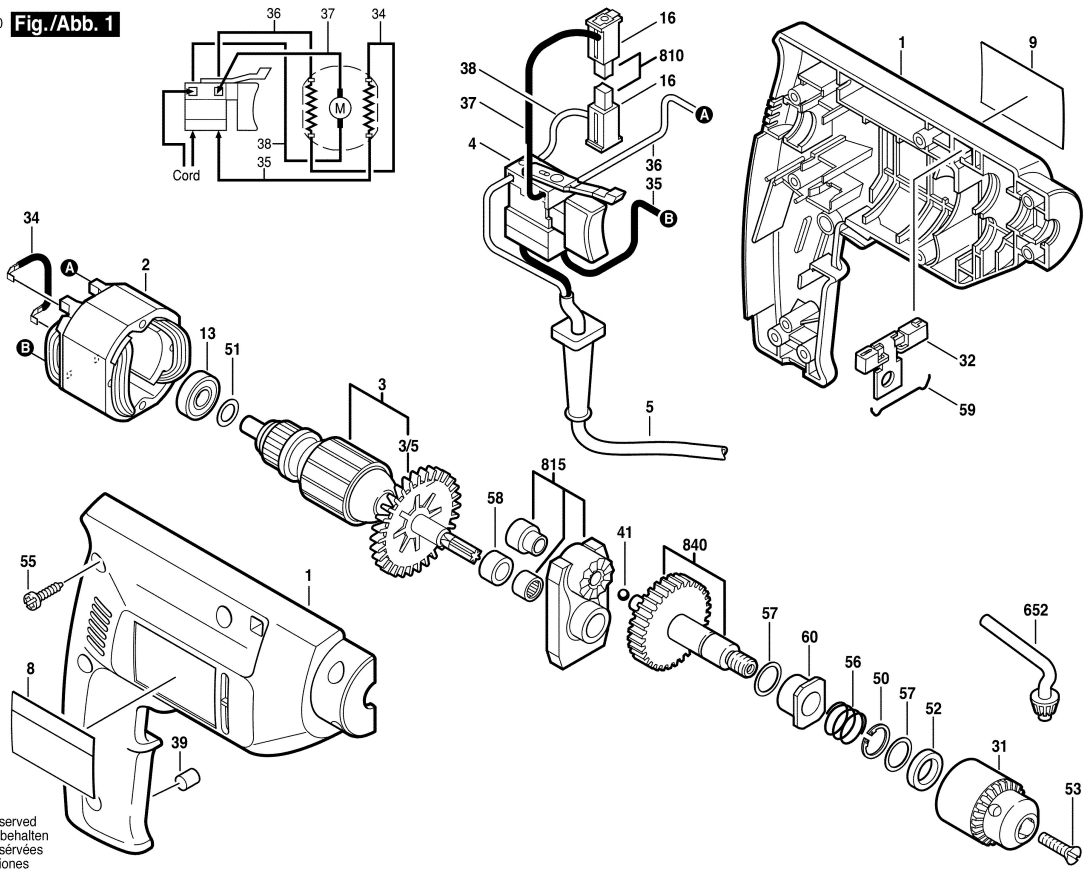

Modifications reserved
Änderungen vorbehalten
Modifications reservées
Salvo modificaciones