F 012 643 6JA

Stand / Issue 02-01-15

Fig./Abb. 1

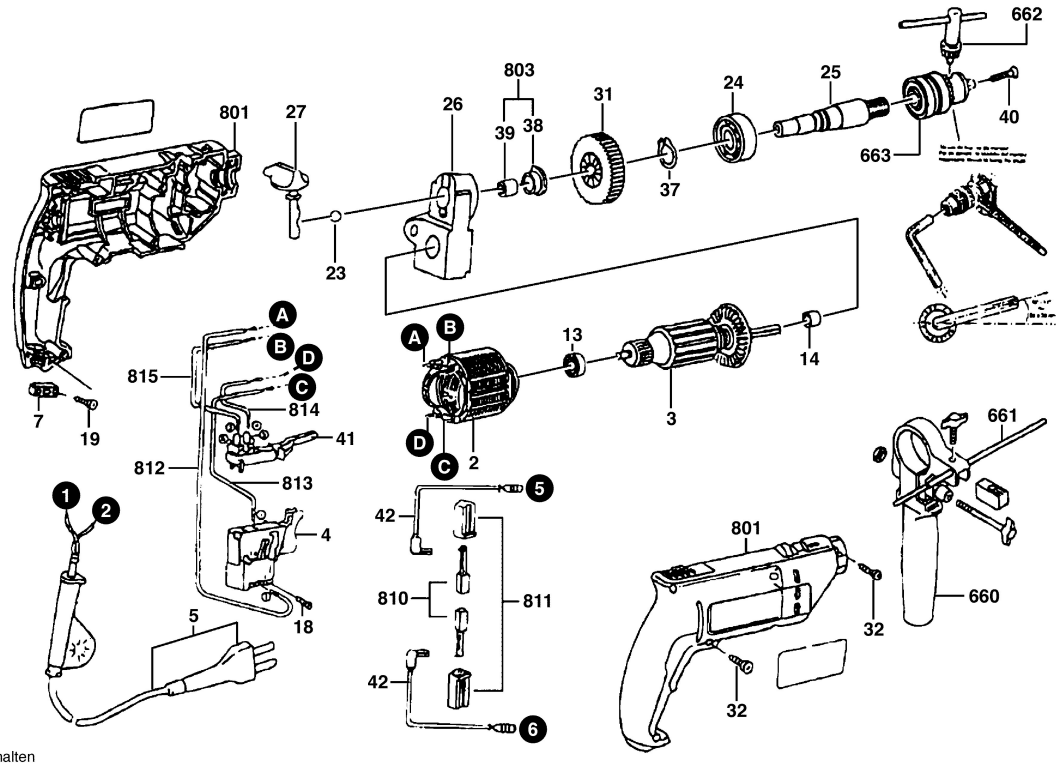

Änderungen vorbehalten
Modifications reserved
Modifications reservees
Salvo modificaciones