F012 731 301
Issue Stand } 00-11-10 **Fig./Abb. 1**

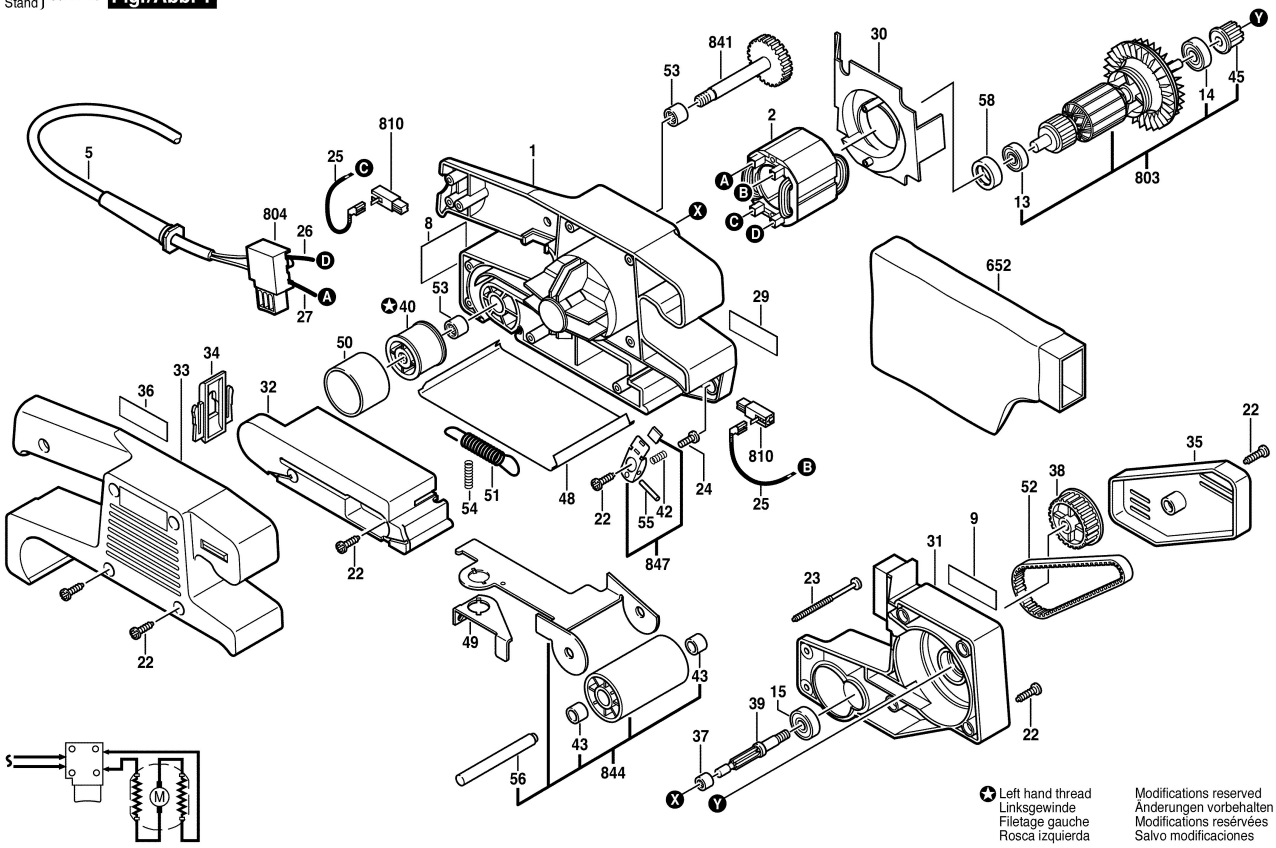

Left hand thread
Linksgewinde
Filetage gauche
Rosca izquierda

Modifications reserved
Änderungen vorbehalten
Modifications resérvées
Salvo modificaciones