F 013 680 045

Stand / Issue } 10-06-29

Fig. /Abb. 1

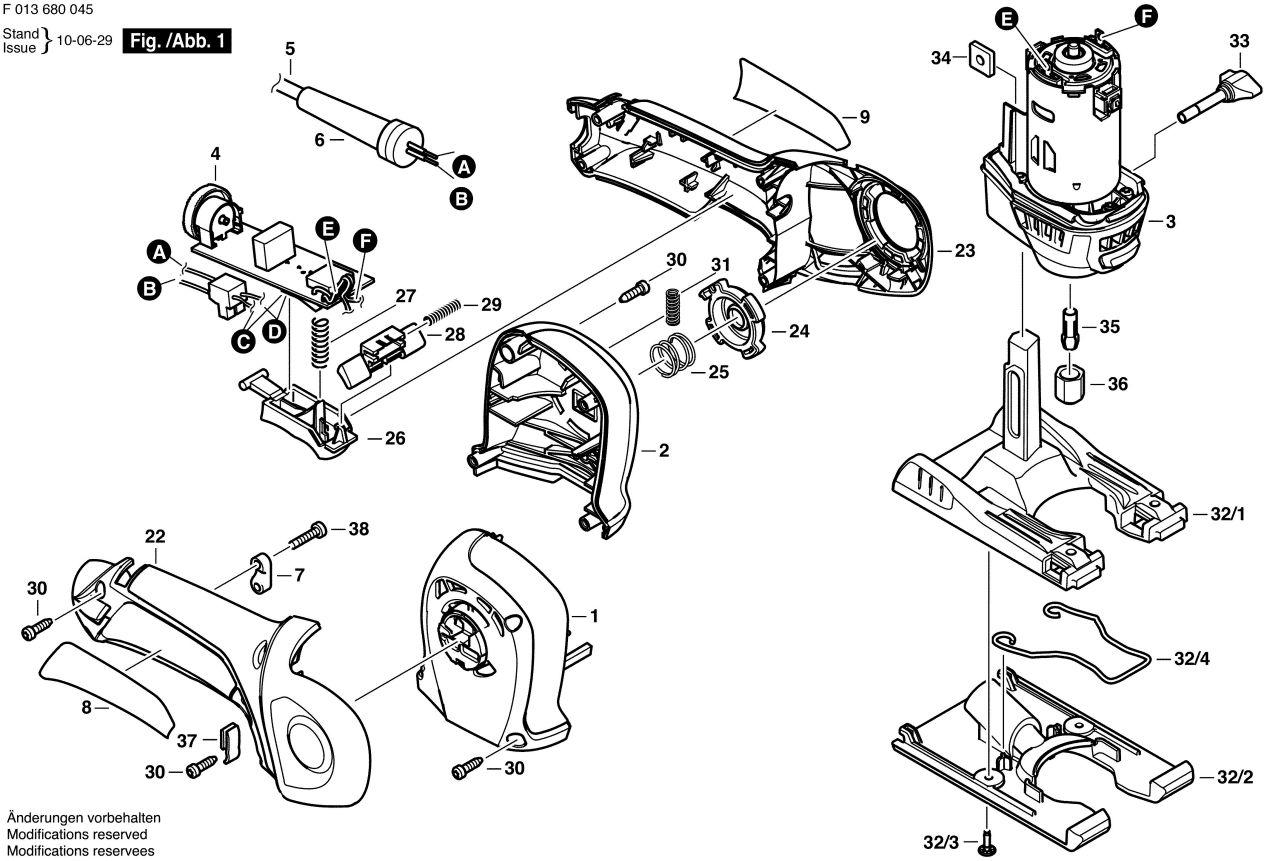

Änderungen vorbehalten
Modifications reserved
Modifications reservees
Salvo modificaciones