F013 SM2 000

Issue / Stand } 11-10-04 **Fig./Abb. 1**

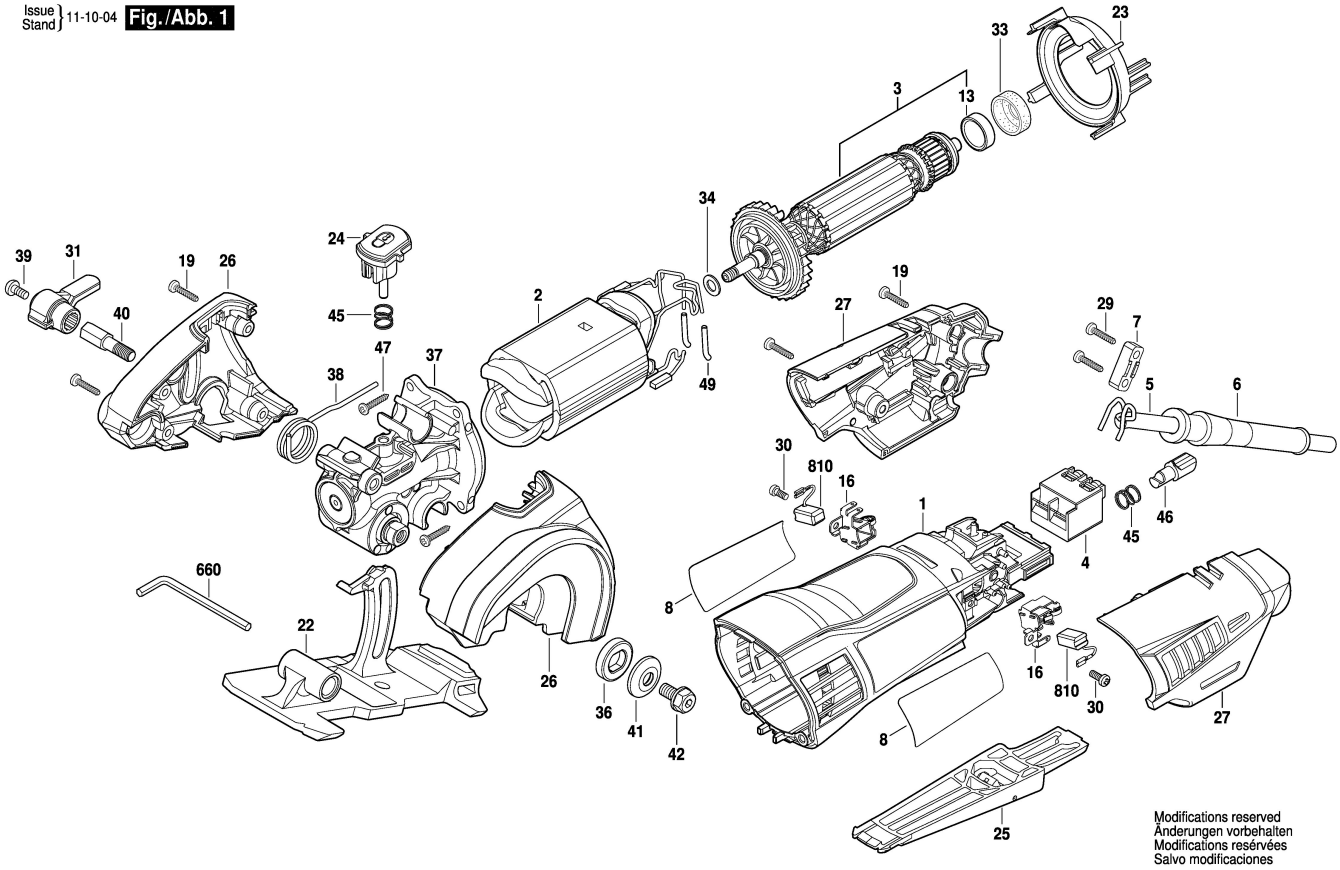

Modifications reserved
Änderungen vorbehalten
Modifications resérvées
Salvo modificaciones