F015 183 5M1
Issue Stand } 02-01-15

Fig./Abb. 1

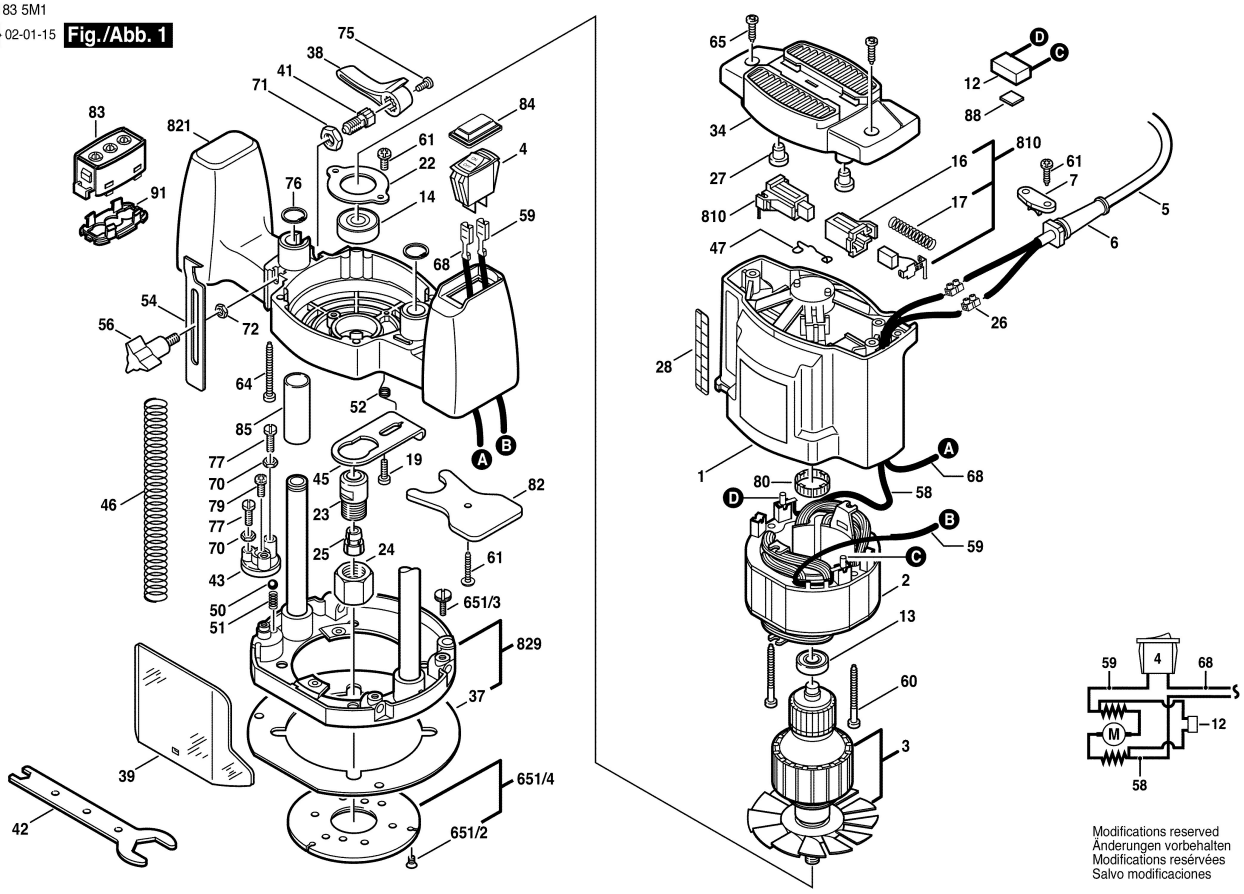

Modifications reserved
Änderungen vorbehalten
Modifications resérvées
Salvo modificaciones