F 015 731 003

Stand ~~01-04~~
Issue 01-05-15

Fig./Abb. 1

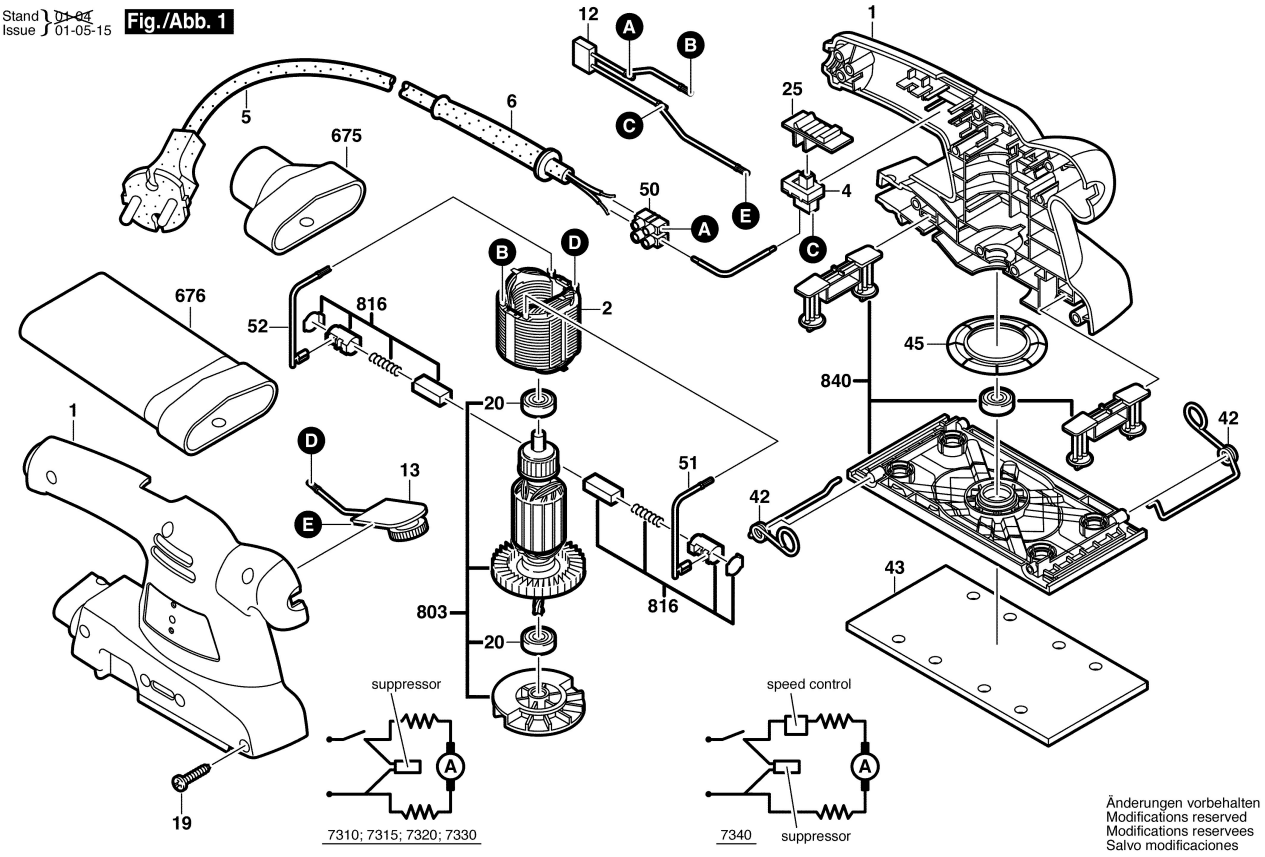

Änderungen vorbehalten
Modifications reserved
Modifications reservees
Salvo modificaciones