F 016 307 142
Stand / Issue } 01-09-13

Fig./Abb. 1

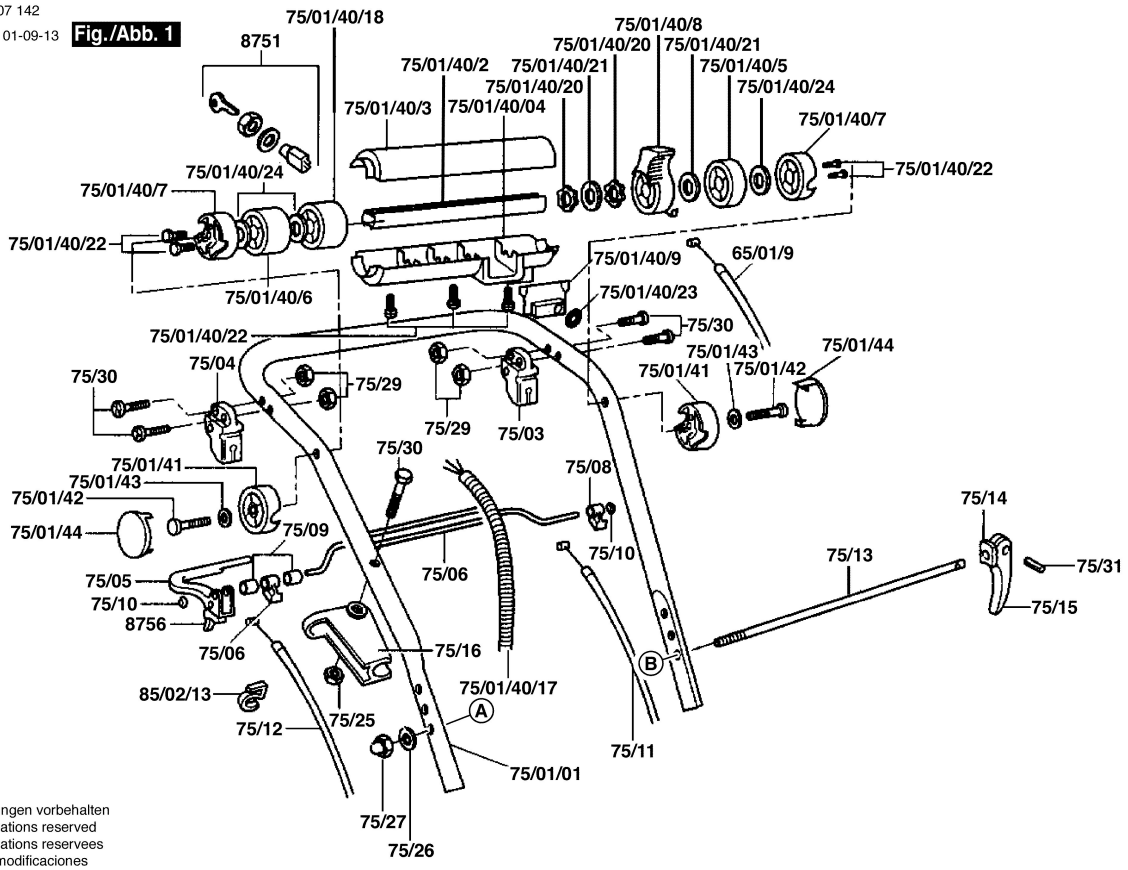

Änderungen vorbehalten
Modifications reserved
Modifications reservees
Salvo modificaciones

F 016 307 142
Stand / Issue } 01-09-13

Fig./Abb. 2

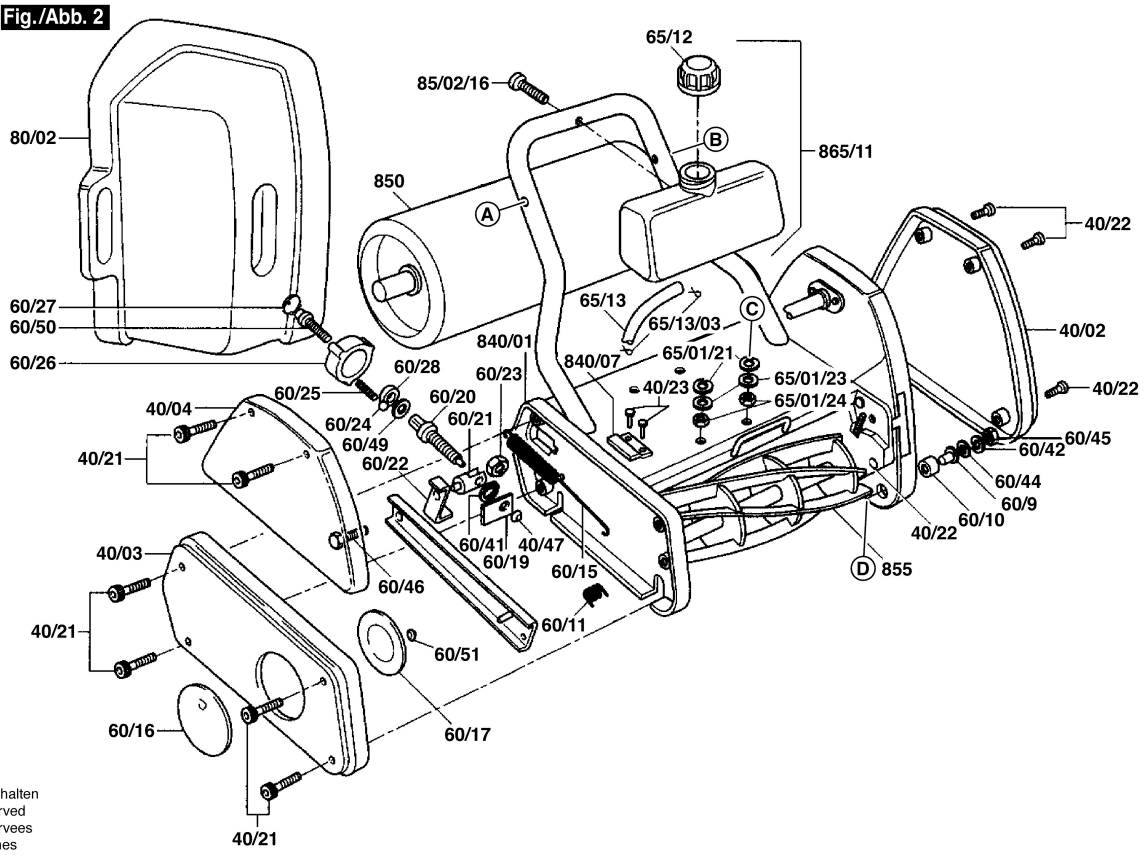

Änderungen vorbehalten
Modifications reserved
Modifications reservees
Salvo modificaciones

F 016 307 142
Stand / Issue } 01-09-13 **Fig./Abb. 3**

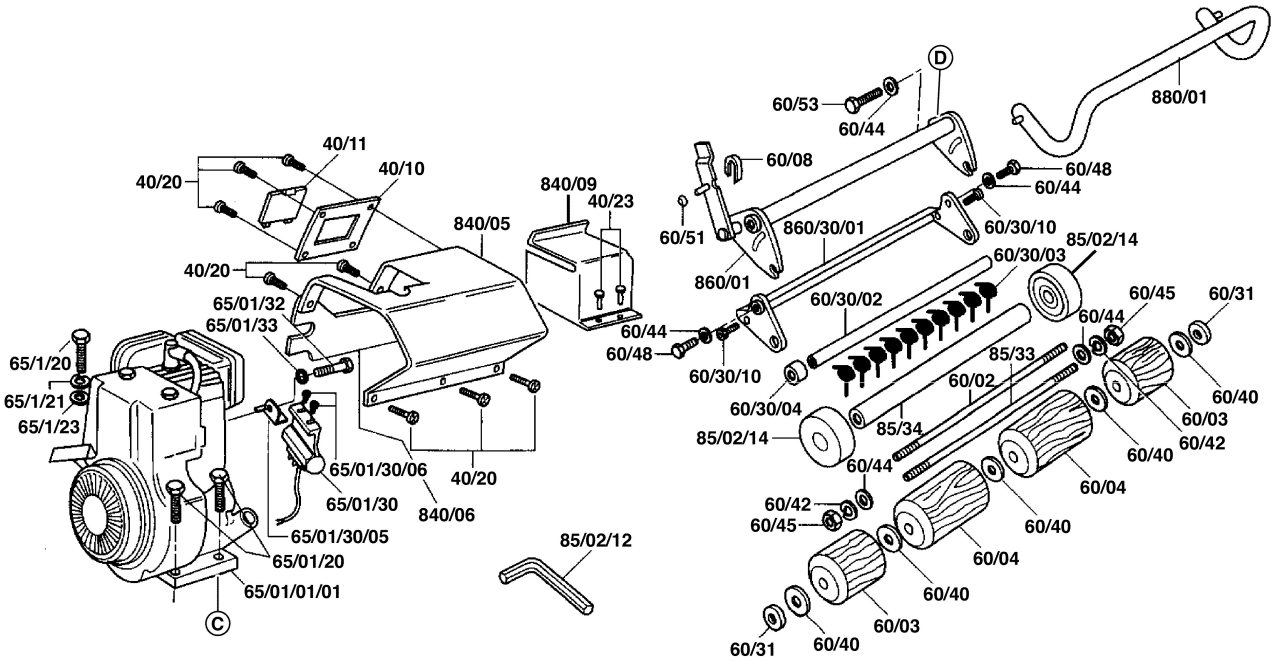

Änderungen vorbehalten
Modifications reserved
Modifications reservees
Salvo modificaciones

F016 307 142
Stand / Issue } 01-09-13 **Fig./Abb. 4**

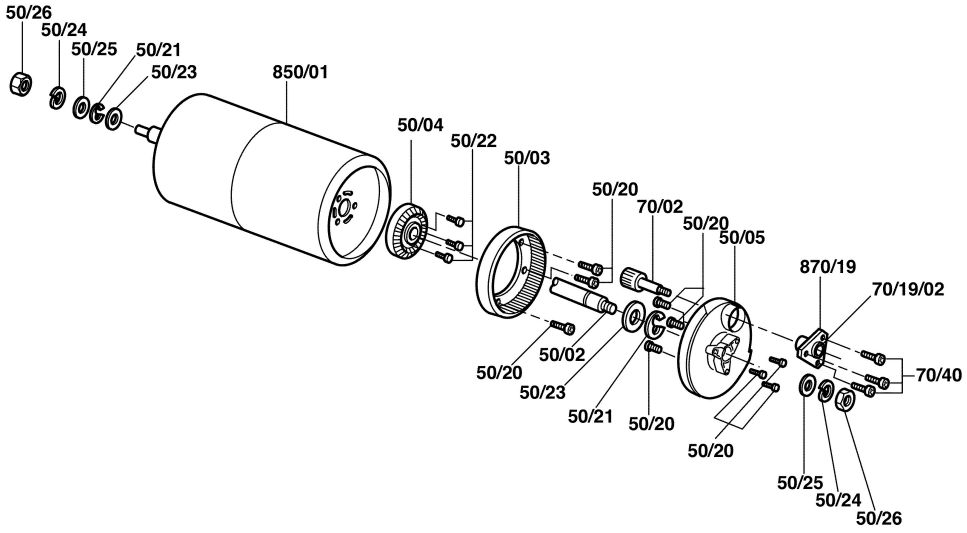

Änderungen vorbehalten
Modifications reserved
Modifications reservees
Salvo modificaciones

F016 307 142

Stand / Issue } 01-09-13 **Fig./Abb. 5**

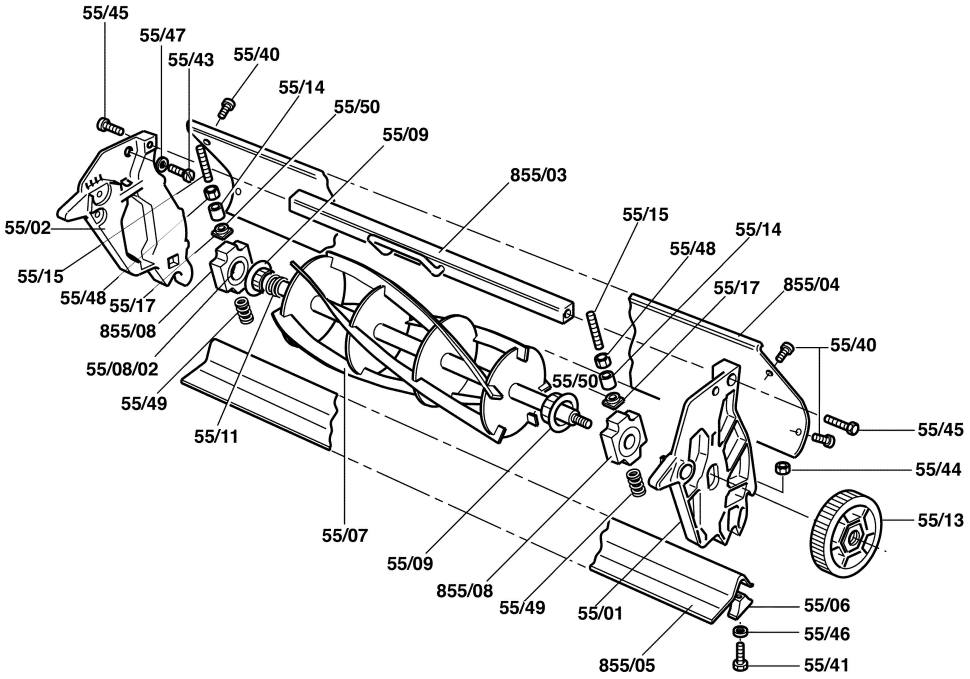

Änderungen vorbehalten
Modifications reserved
Modifications reservees
Salvo modificaciones

F016 307 142

Stand / Issue } 01-09-13 **Fig./Abb. 6**

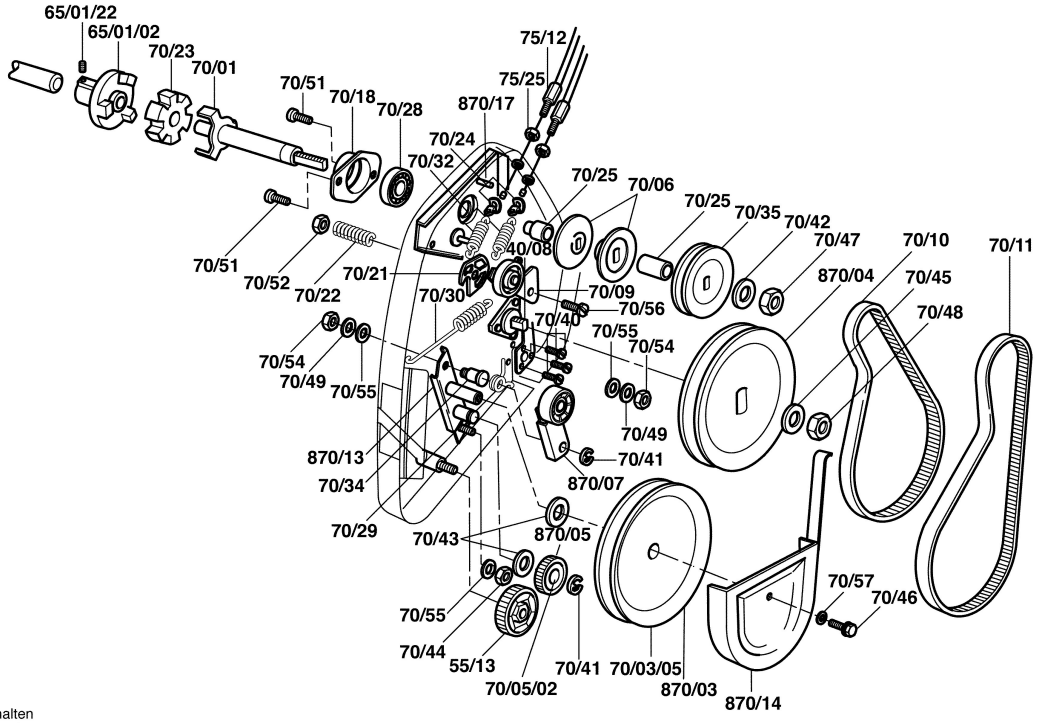

Änderungen vorbehalten
Modifications reserved
Modifications reservees
Salvo modificaciones