F 016 501 042
Stand / Issue } 01-08-05 **Fig./Abb. 1**

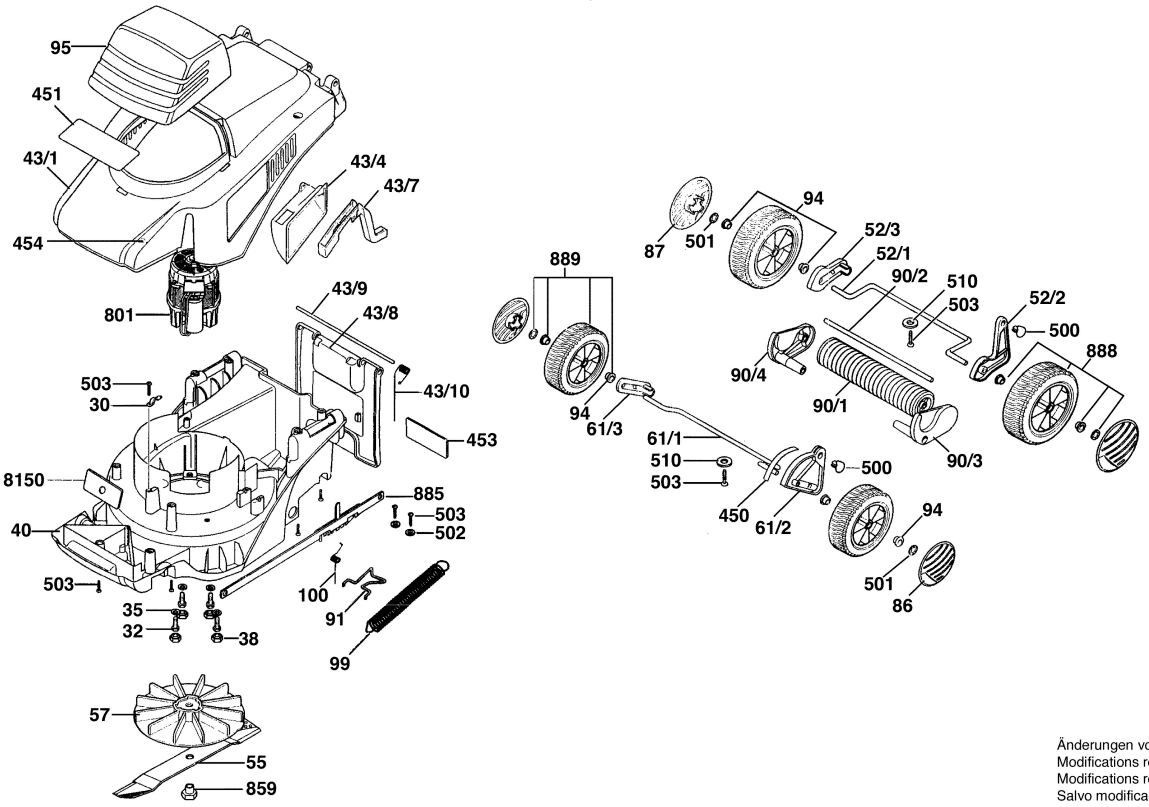

Änderungen vorbehalten
Modifications reserved
Modifications reservees
Salvo modificaciones

F 016 501 042
Stand / Issue } 01-08-05 **Fig./Abb. 2**

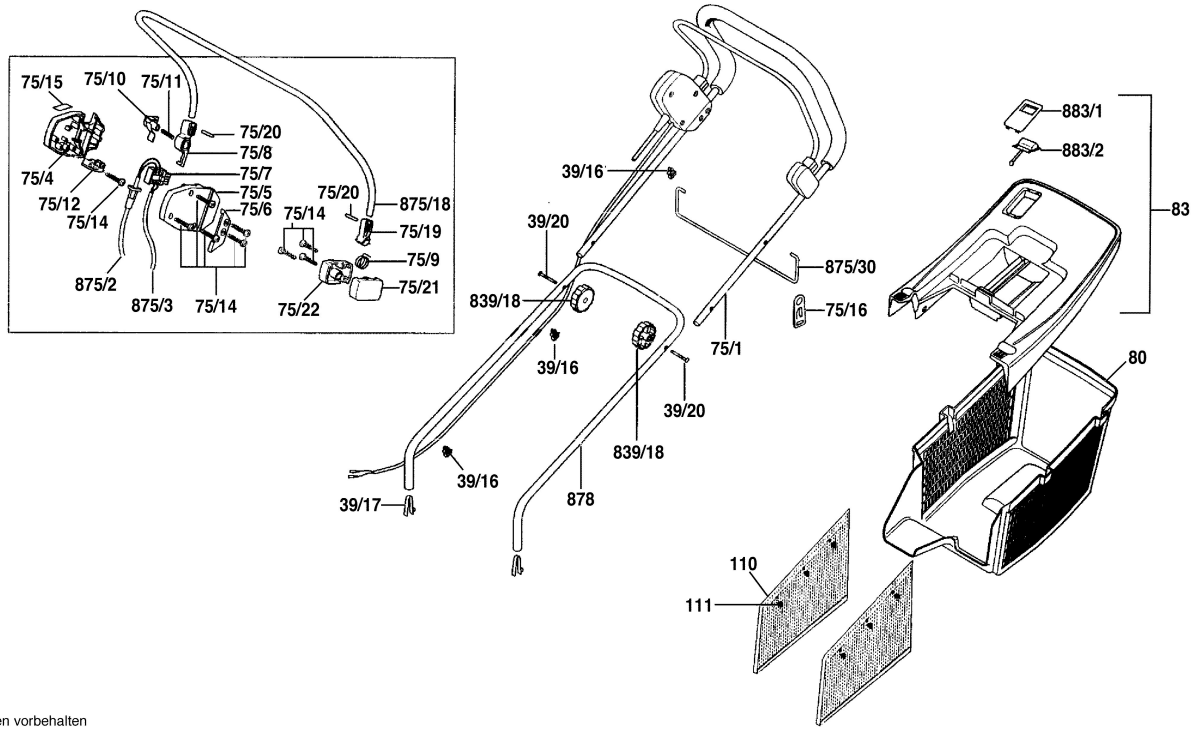

Änderungen vorbehalten
Modifications reserved
Modifications reservees
Salvo modificaciones