F 016 L80 650

Stand / Issue } 01-07-30

Fig./Abb. 1

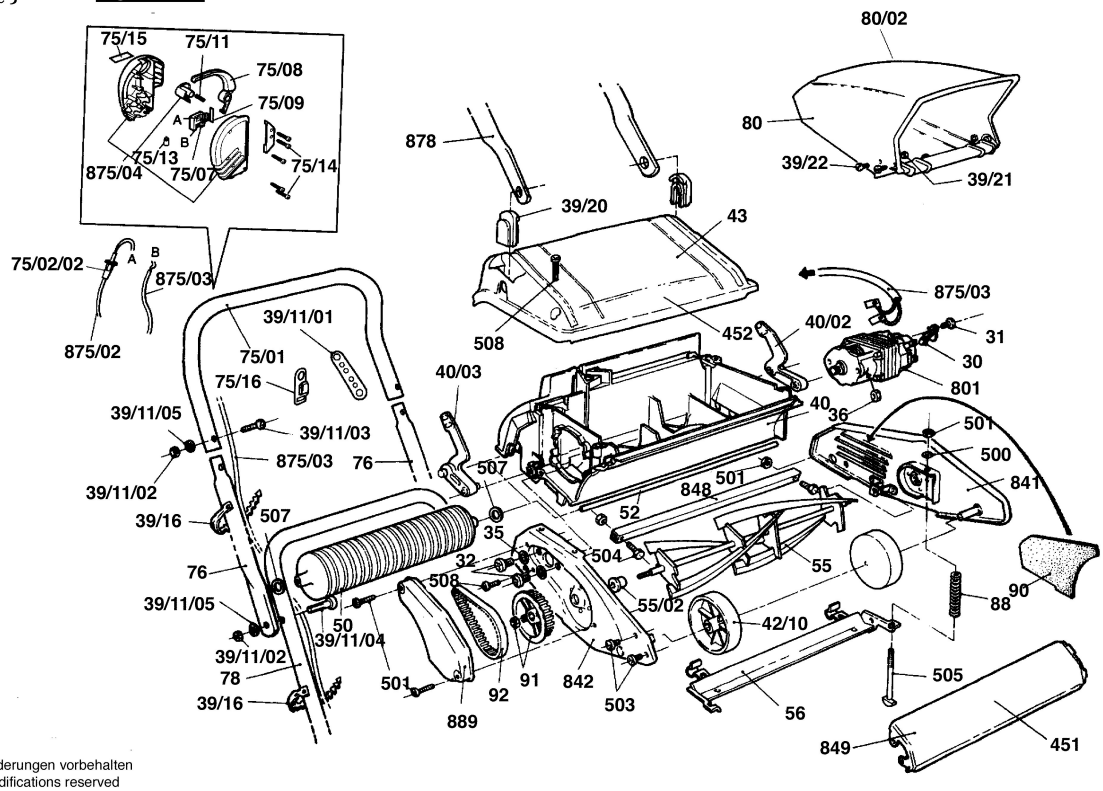

Änderungen vorbehalten
Modifications reserved
Modifications reservees
Salvo modificaciones