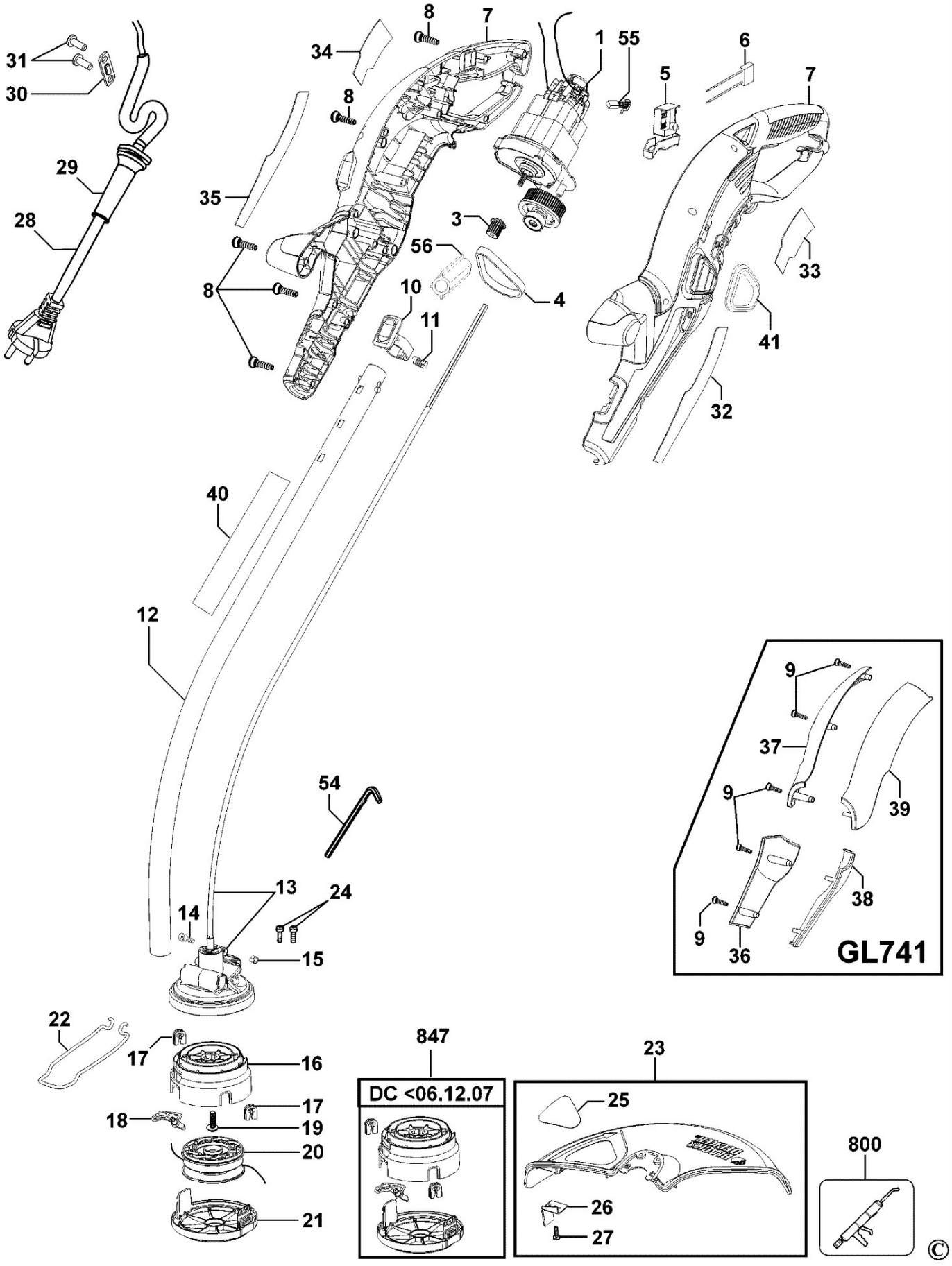
31
30
29
28
8
7
34
8
35
8
1
55
6
5
7
3
56
4
10
11
33
41
32
40
12
54
13
24
14
15
22
17
16
17
18
19
20
21
847
DC <06.12.07
23
25
26
27
800
9
37
9
39
38
9
36
GL741