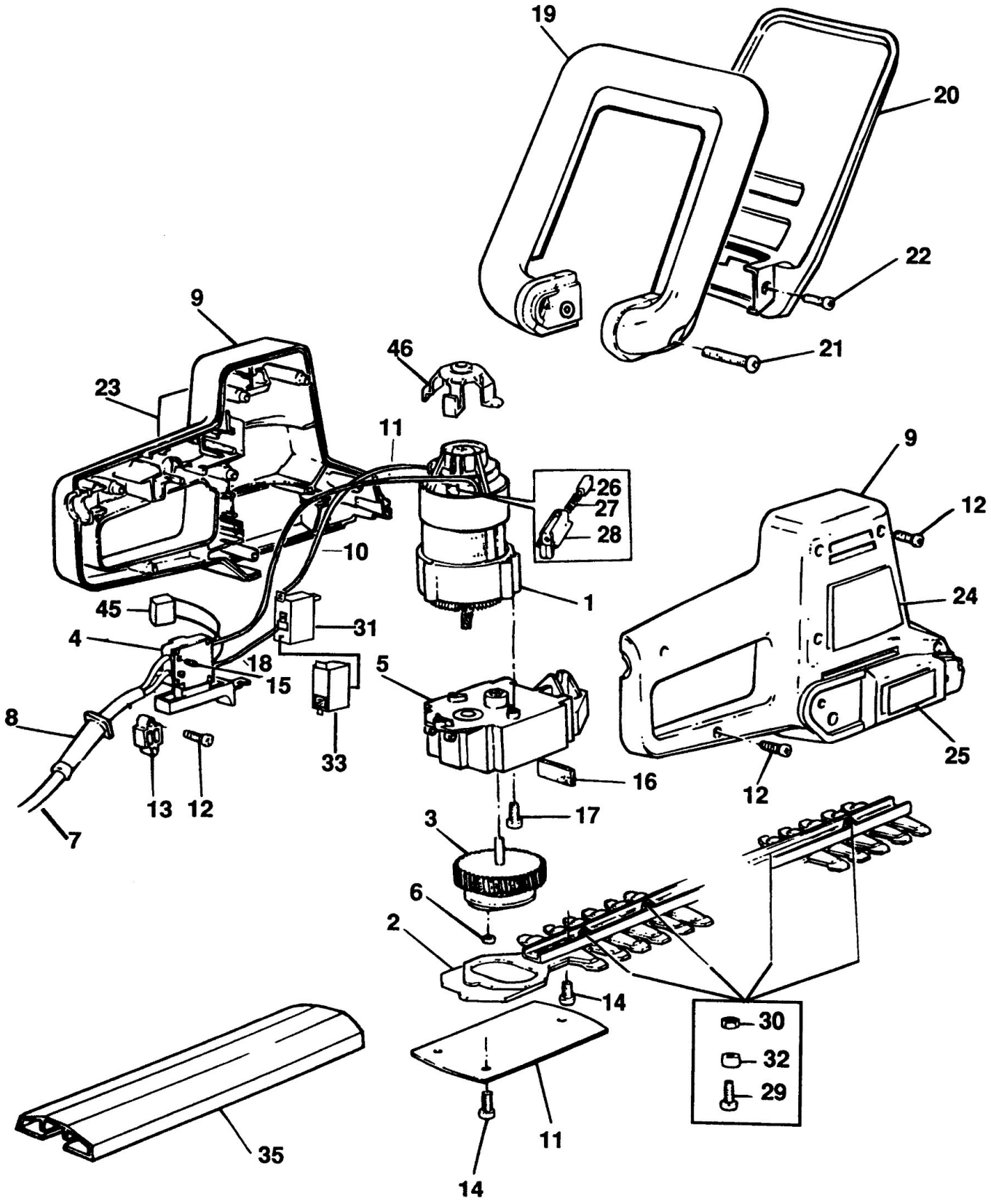
19
20
22
21
9
46
23
11
26
27
28
10
1
9
12
24
45
31
4
18
15
5
8
33
13
12
16
12
25
7
17
3
6
2
14
30
32
29
35
11
14