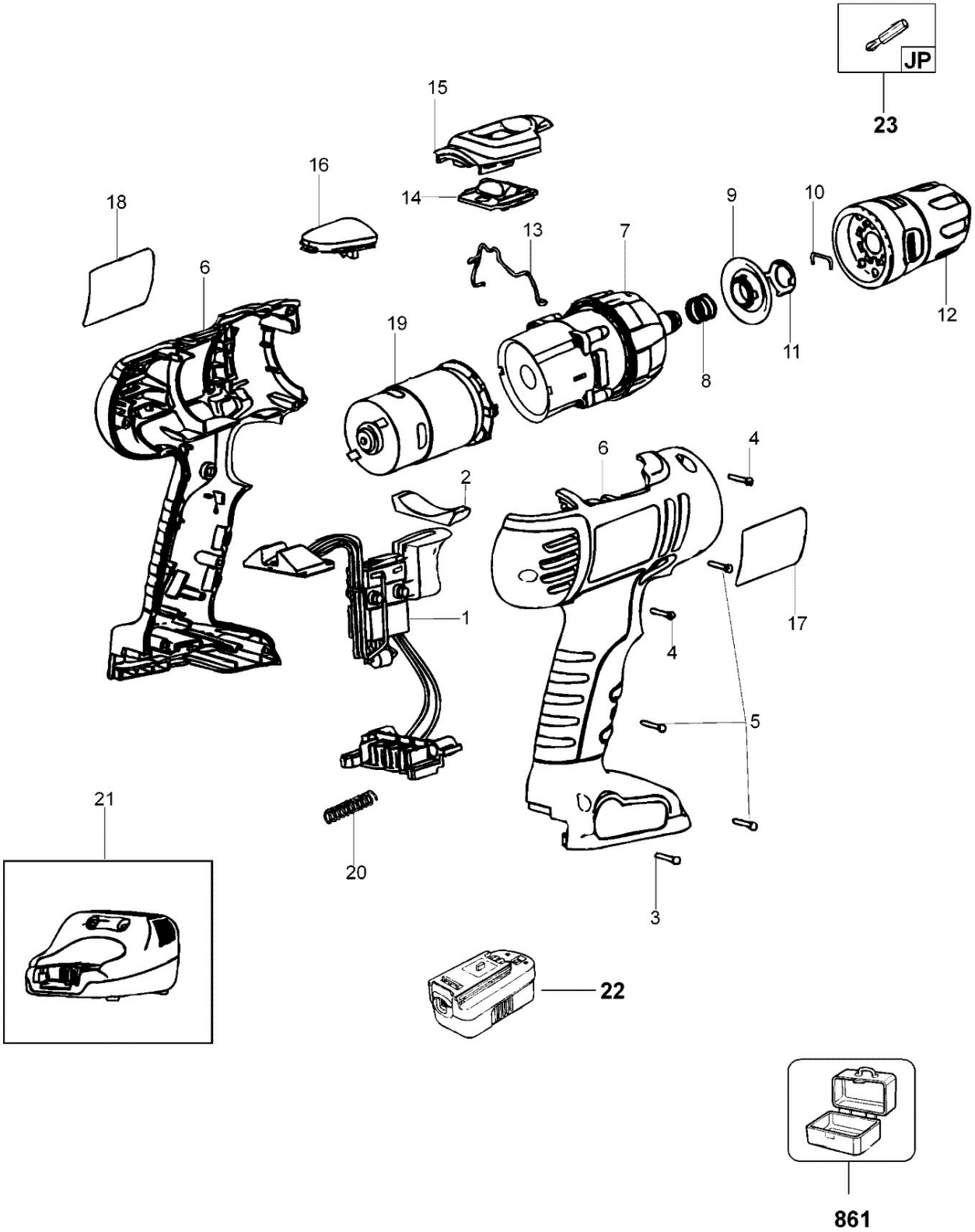
JP
23
15
16
14
18
9
10
13
7
6
12
19
11
8
6
4
2
17
1
4
5
21
20
3
22
861

©