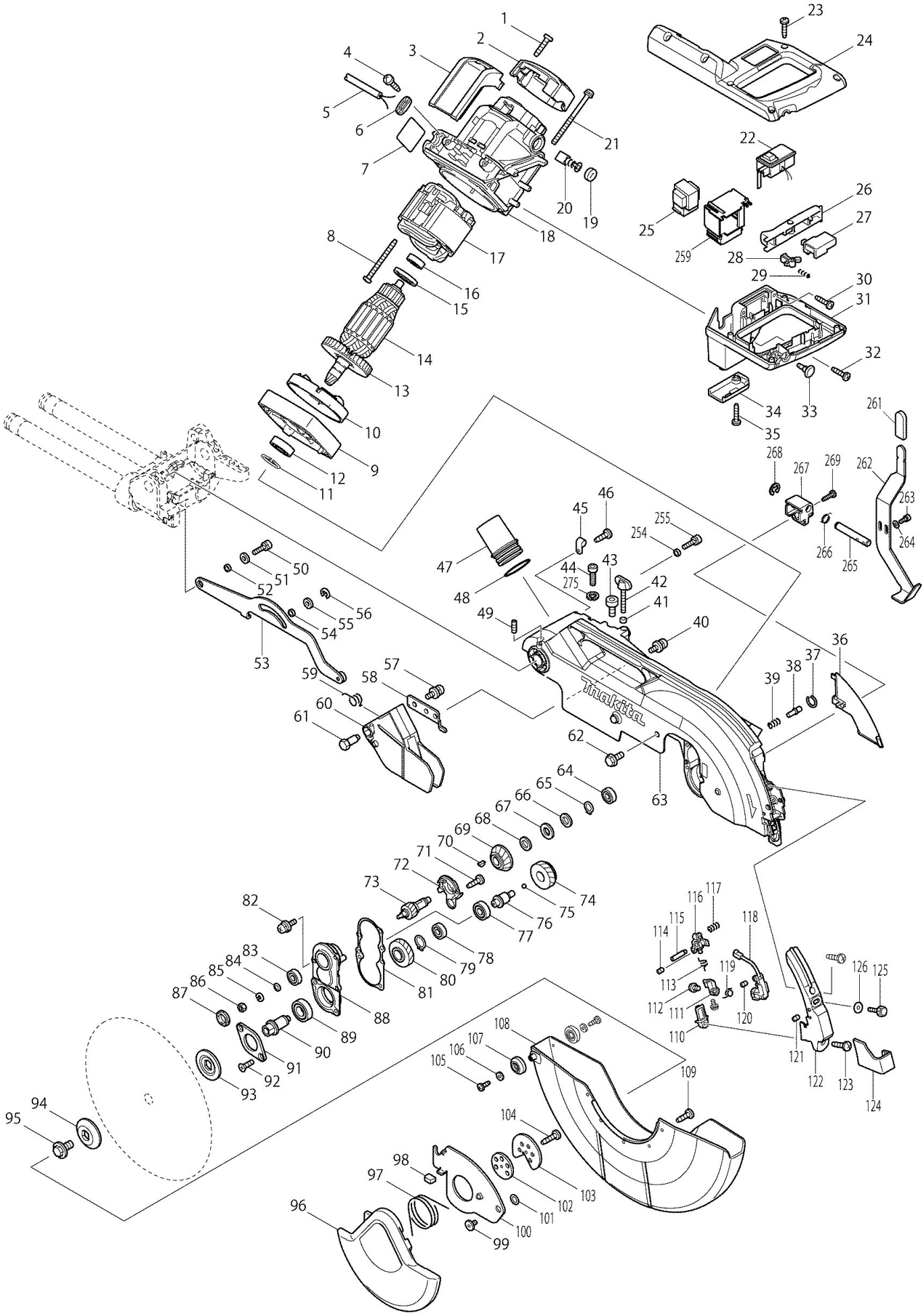
1
2
3
4
5
6
7
8
9
10
11
12
13
14
15
16
17
18
19
20
21
22
23
24
25
26
27
28
29
30
31
32
33
34
35
36
37
38
39
40
41
42
43
44
45
46
47
48
49
50
51
52
53
54
55
56
57
58
59
60
61
62
63
64
65
66
67
68
69
70
71
72
73
74
75
76
77
78
79
80
81
82
83
84
85
86
87
88
89
90
91
92
93
94
95
96
97
98
99
100
101
102
103
104
105
106
107
108
109
110
111
112
113
114
115
116
117
118
119
120
121
122
123
124
125
126
259
261
262
263
264
265
266
267
268
269
254
255
275
makita

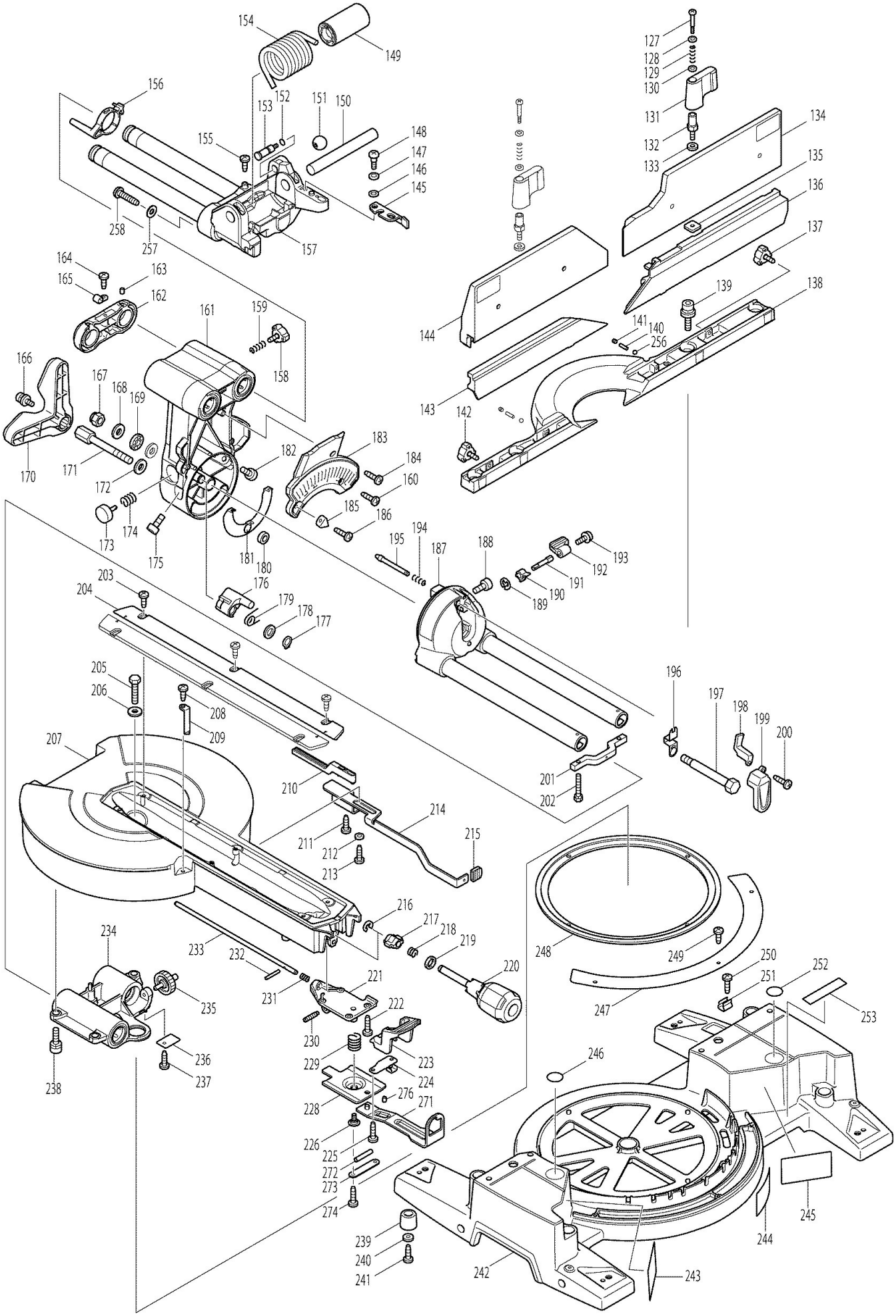
154
149
156
153
152
151
150
155
148
147
146
145
258
257
157
127
128
129
130
131
132
133
134
135
136
137
138
139
141
140
256
144
143
142
164
165
163
162
161
159
158
166
167
168
169
170
171
172
173
174
175
182
183
184
160
185
186
181
180
194
195
187
188
193
192
191
190
189
203
204
176
179
178
177
205
206
208
209
207
196
197
198
199
200
201
202
210
214
211
212
213
215
216
217
218
219
220
234
233
232
231
221
222
230
229
223
224
276
228
271
226
225
272
273
274
235
236
237
238
248
249
250
251
252
253
247
246
245
244
239
240
241
242
243