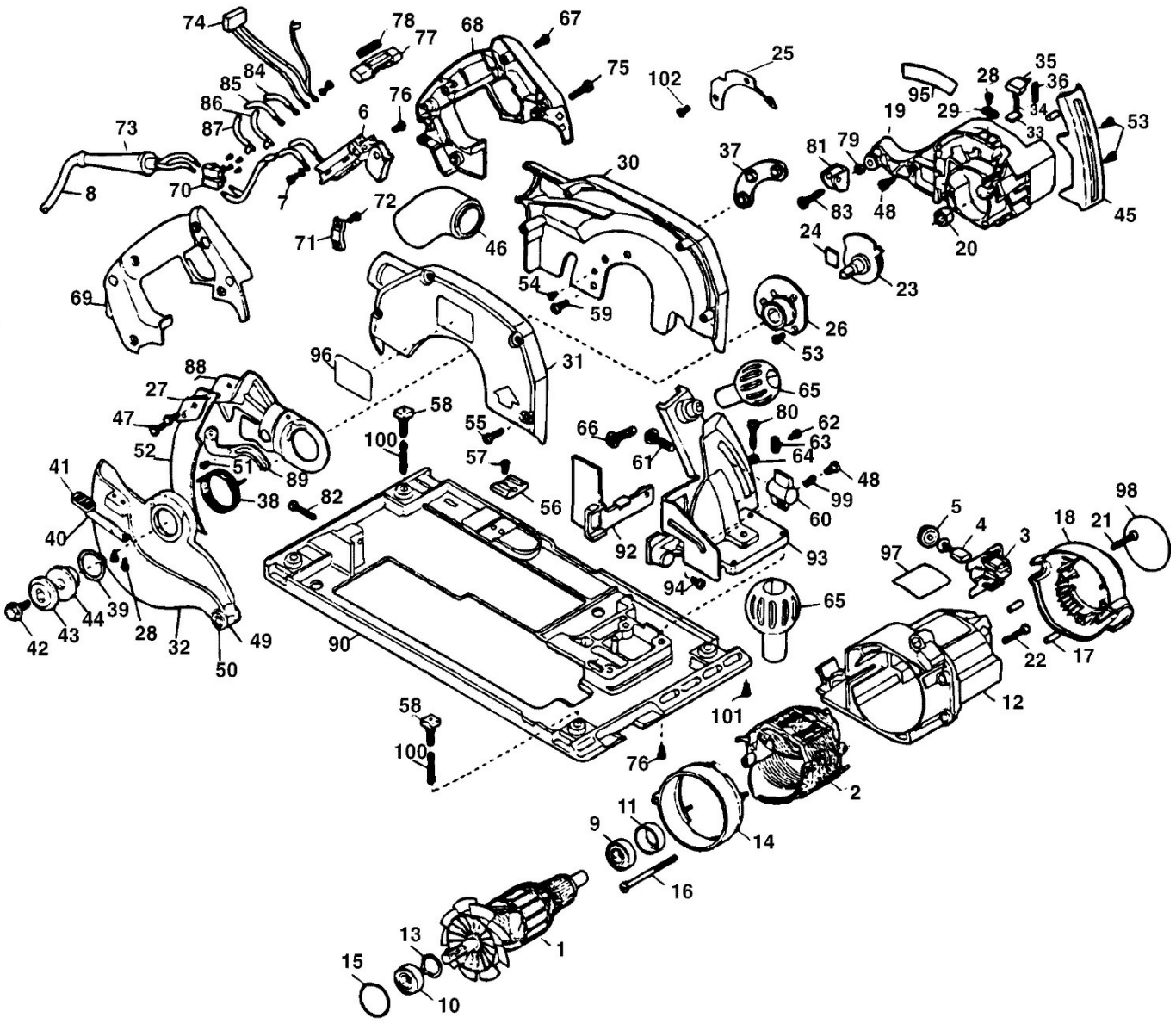
74
78
77
68
67
75
102
25
35
36
28
95
34
29
33
53
19
85
84
86
87
76
6
73
8
70
7
72
71
46
30
37
81
79
83
48
45
20
24
23
69
54
59
26
53
96
31
88
27
47
52
51
89
38
82
58
100
55
57
56
65
80
62
63
64
66
61
48
99
60
92
93
94
65
41
40
42
43
44
39
28
32
50
49
90
98
5
4
3
18
21
97
22
17
12
101
58
100
76
2
11
9
14
16
13
1
15
10

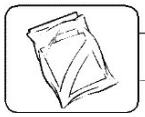

846

847