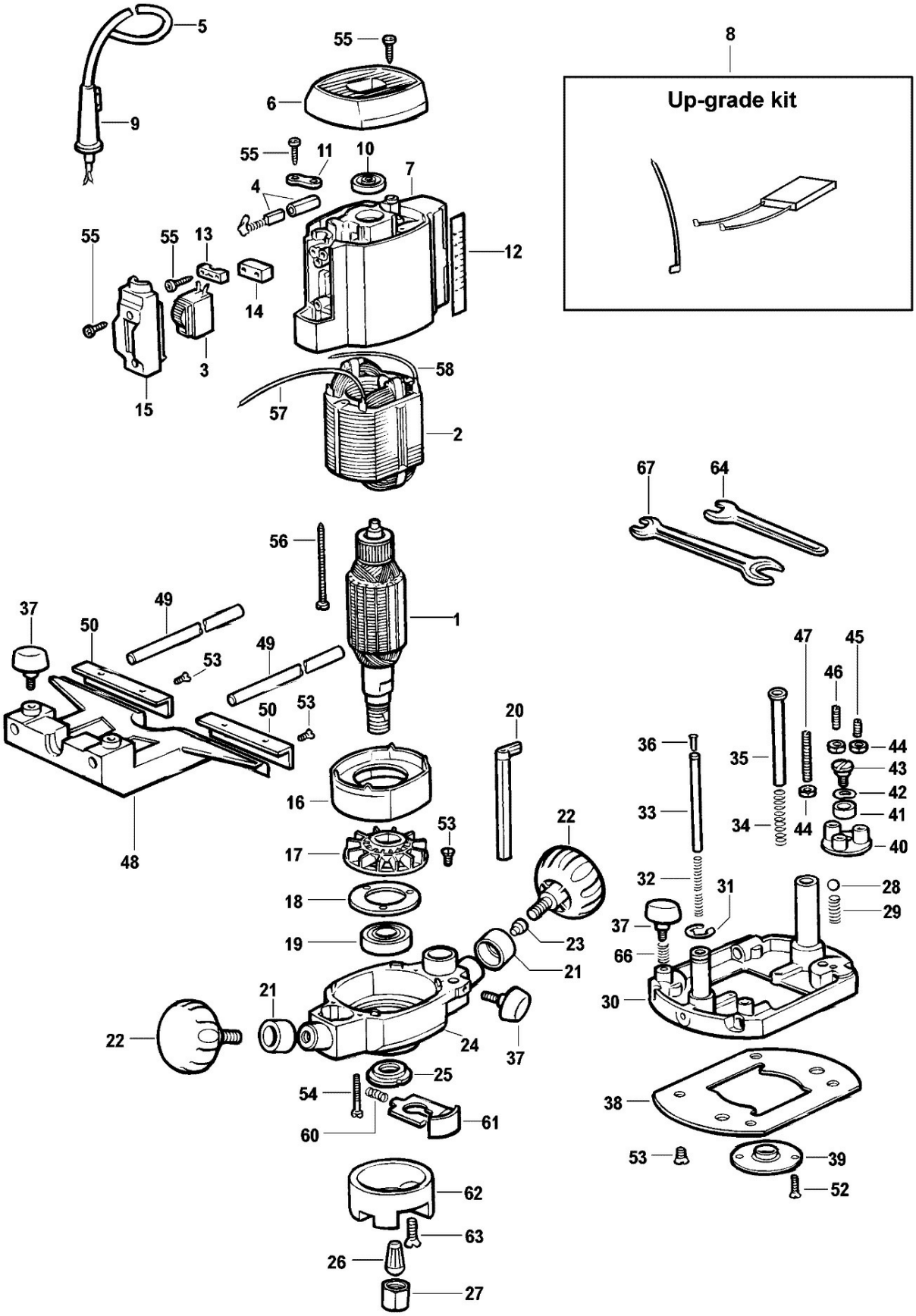
Up-grade kit
5
9
55
6
8
55
11
10
7
4
55
55
13
12
14
3
15
58
57
2
67
64
56
1
37
49
50
53
49
50
53
48
20
16
17
53
22
18
19
23
21
21
22
24
37
25
54
60
61
62
63
26
27
36
35
47
45
46
44
43
42
41
40
33
34
44
32
31
28
29
37
66
30
38
53
39
52

©