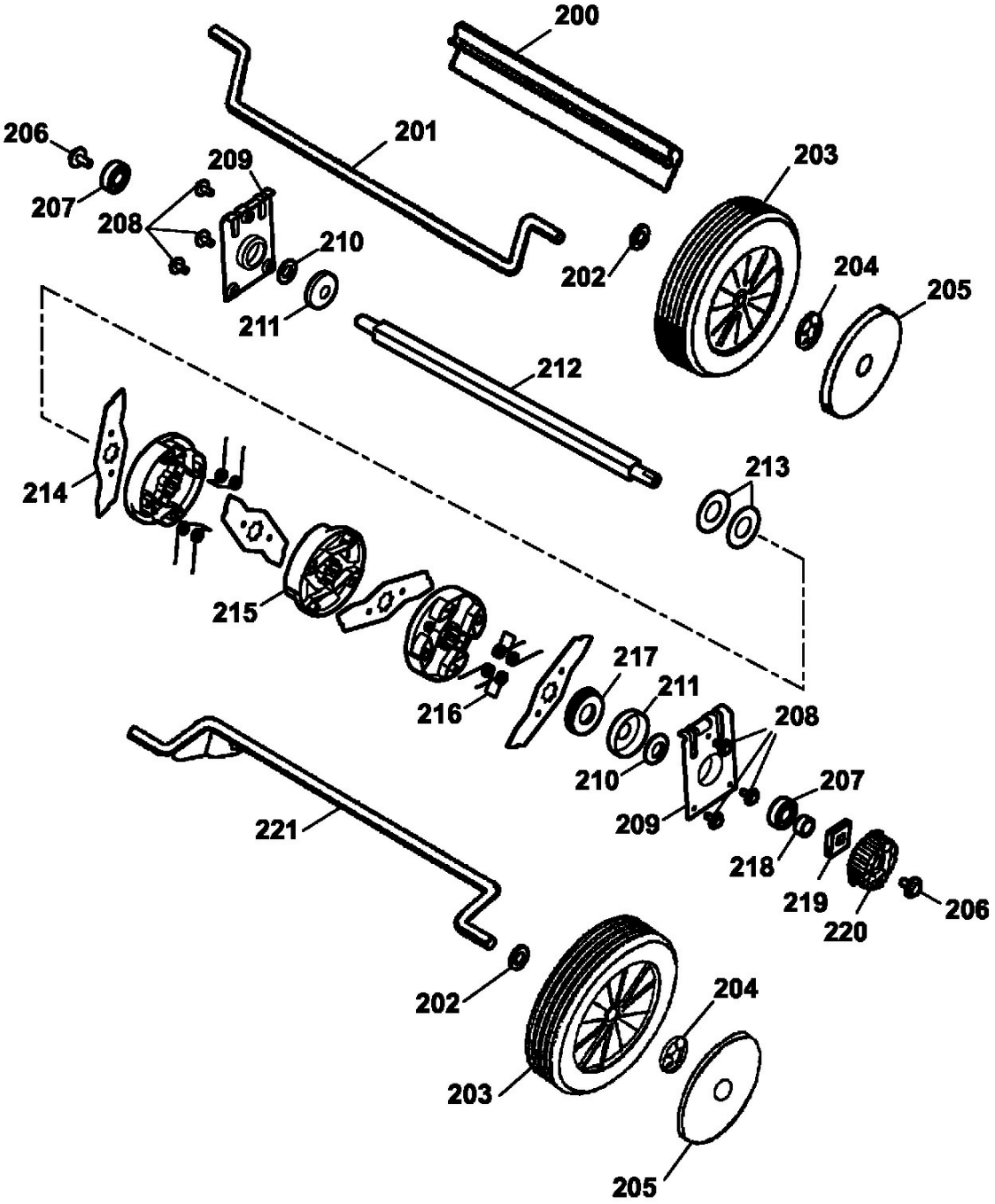
200
201
202
203
204
205
206
207
208
209
210
211
212
213
214
215
216
217
218
219
220
221