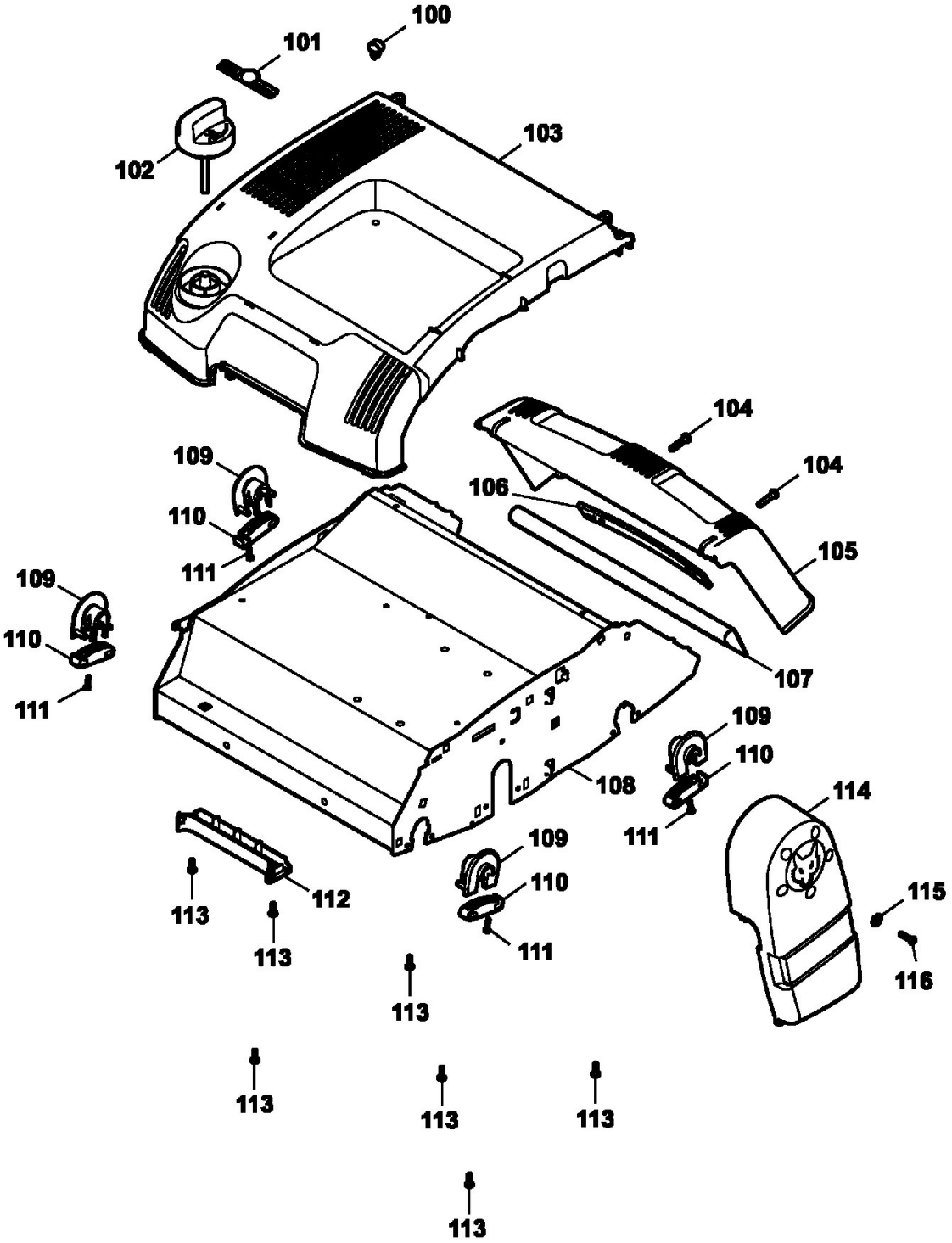
100
101
102
103
104
104
105
106
107
108
109
110
111
109
110
111
109
110
111
109
110
111
112
113
113
113
113
113
113
113
114
115
116