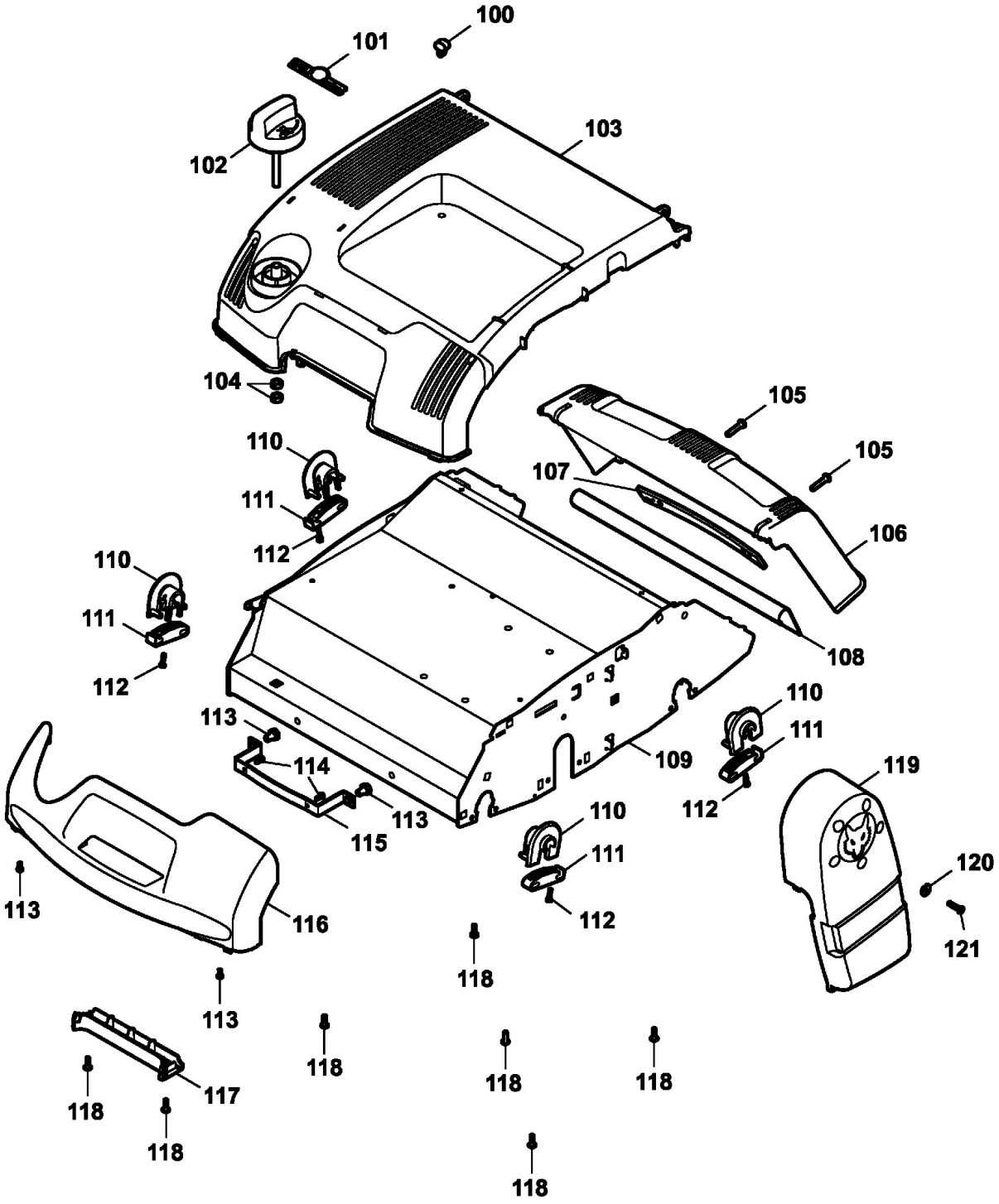
100
101
102
103
104
105
105
106
107
108
109
110
111
112
110
111
112
113
114
113
115
110
111
112
110
111
112
113
116
113
117
118
118
118
118
118
118
118
119
120
121