E 3 - 0761.00 Schaltplan RSB 100-12, Art. Nr.: 00097.05

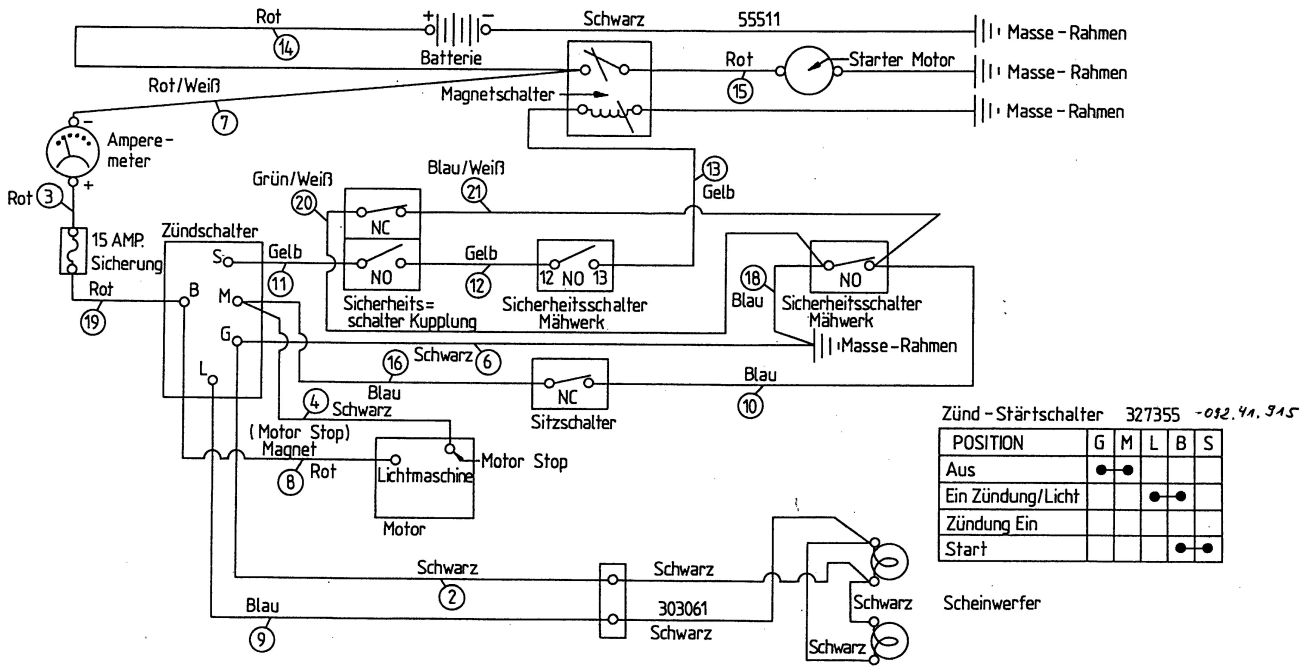

Zünd-Stärtschalter 327355 -092.41.315

POSITION	G	M	L	B	S
Aus	●	●			
Ein Zündung/Licht			●	●	
Zündung Ein					
Start				●	●