A-DECK (33 E)

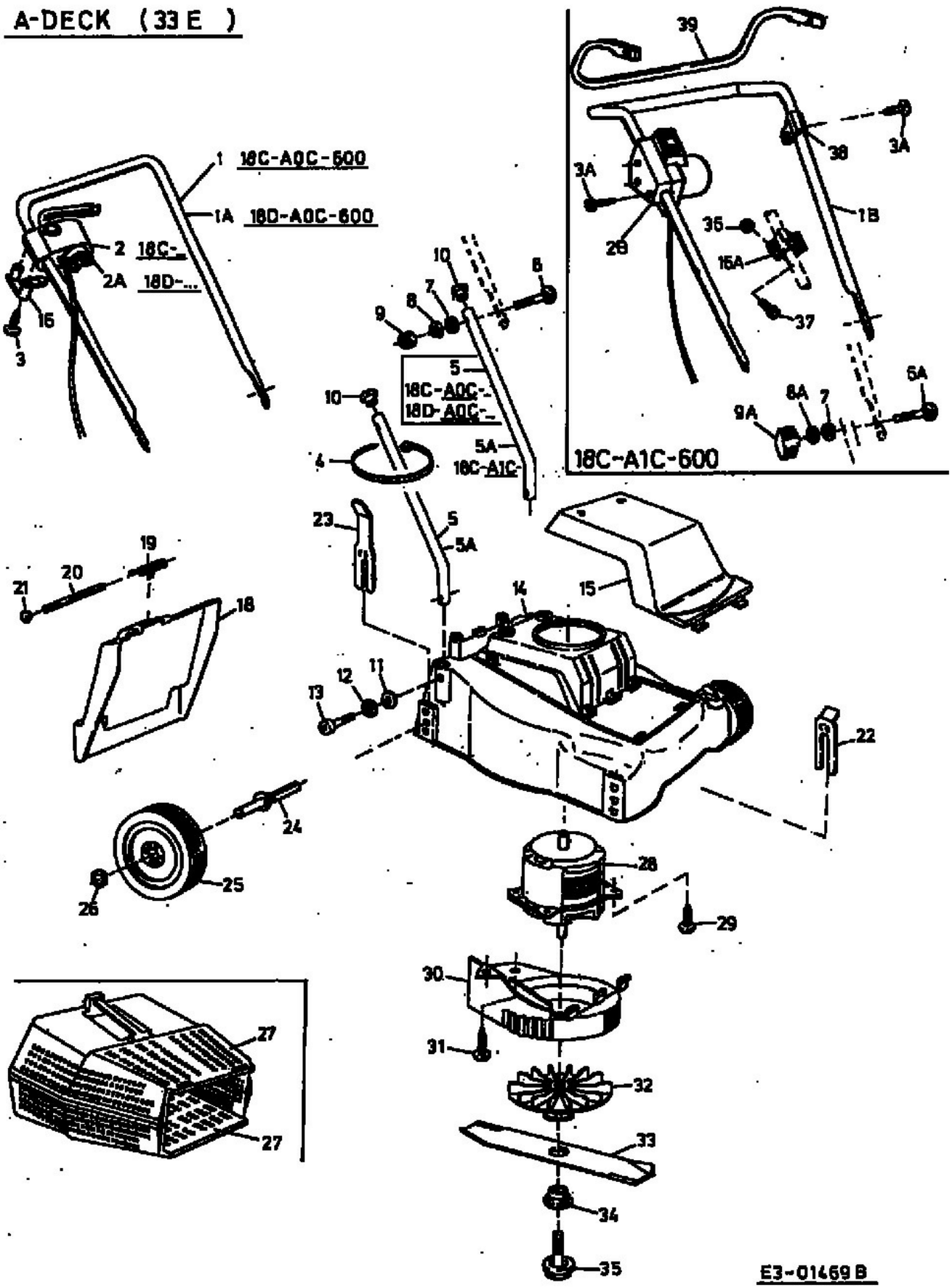
1 18C-A0C-600
1A 18D-A0C-600
2 18C-...
2A 18D-...
16
3
10
8
7
9
5
18C-A0C-...
18D-A0C-...
5A
18C-A1C-...
4
23
19
20
21
18
14
15
13
12
11
22
24
25
26
28
29
30
31
32
33
34
35
27
39
38
3A
1B
36
16A
37
6A
8A
9A
18C-A1C-600
E3-01469 B