48 PT	11A-V01A600 ,11A-V01A602
FF 48 RB	11A-V01A605
48 PB	11A-V04J600 ;11A-V04J602
GE 48-5	11A-V06R602

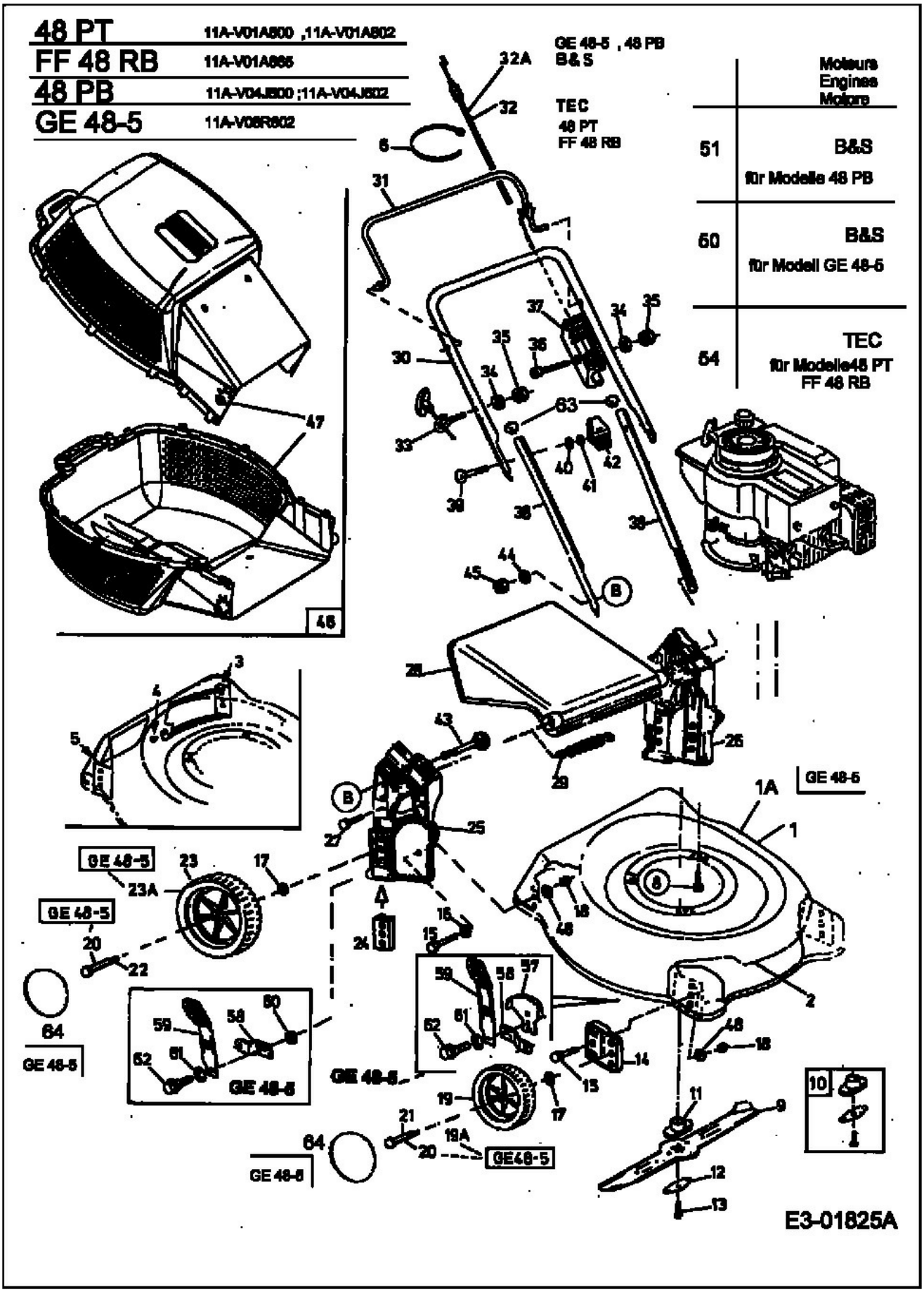

	Motoure Engines Motore
51	B&S für Modelle 48 PB
60	B&S für Modell GE 48-5
54	TEC für Modelle48 PT FF 48 RB