T 210

21A-212A678

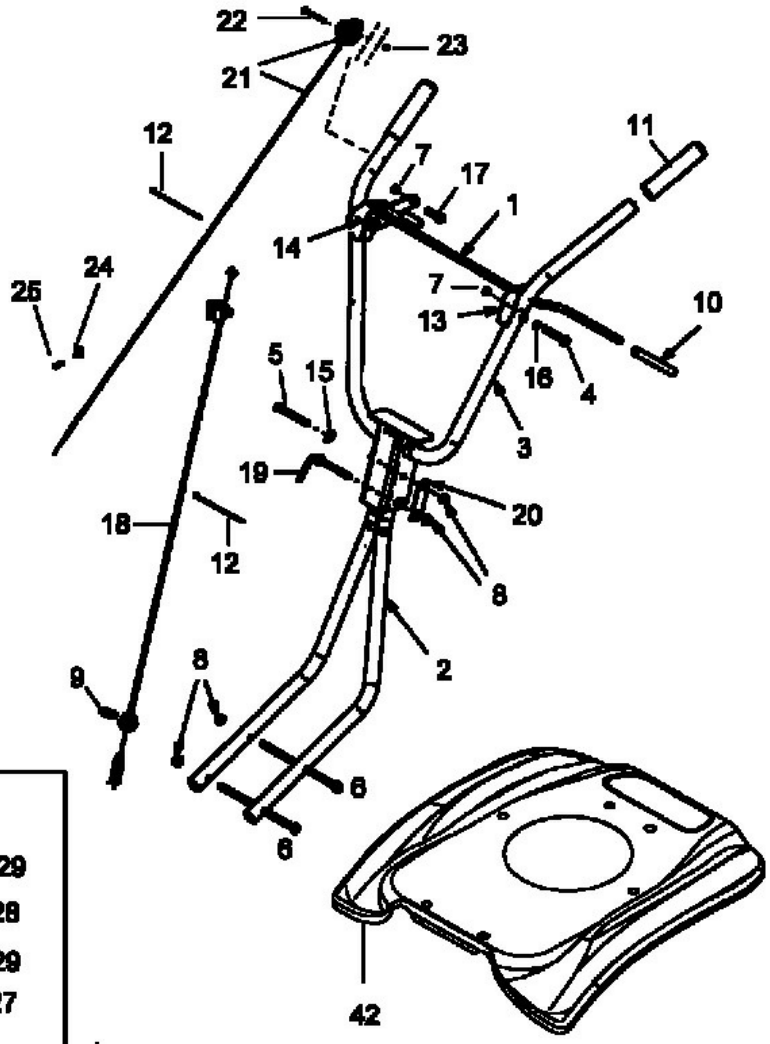

Nicht abgebildet / Not shown

Motor / Engine / Moteur

28

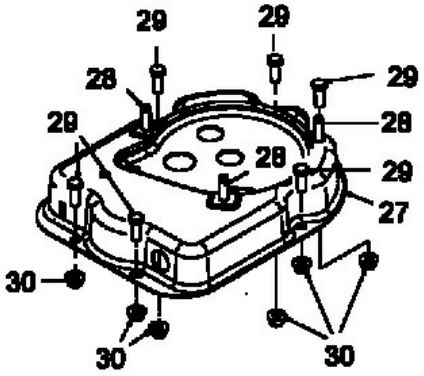

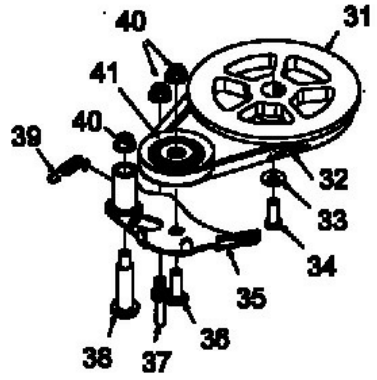

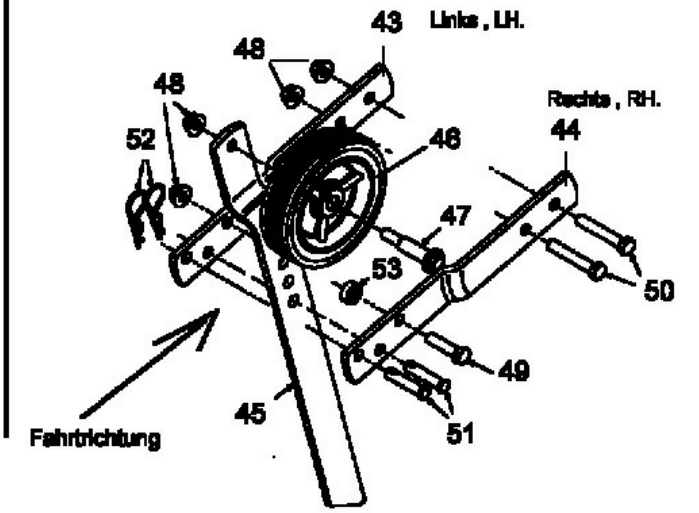

E3-01980A