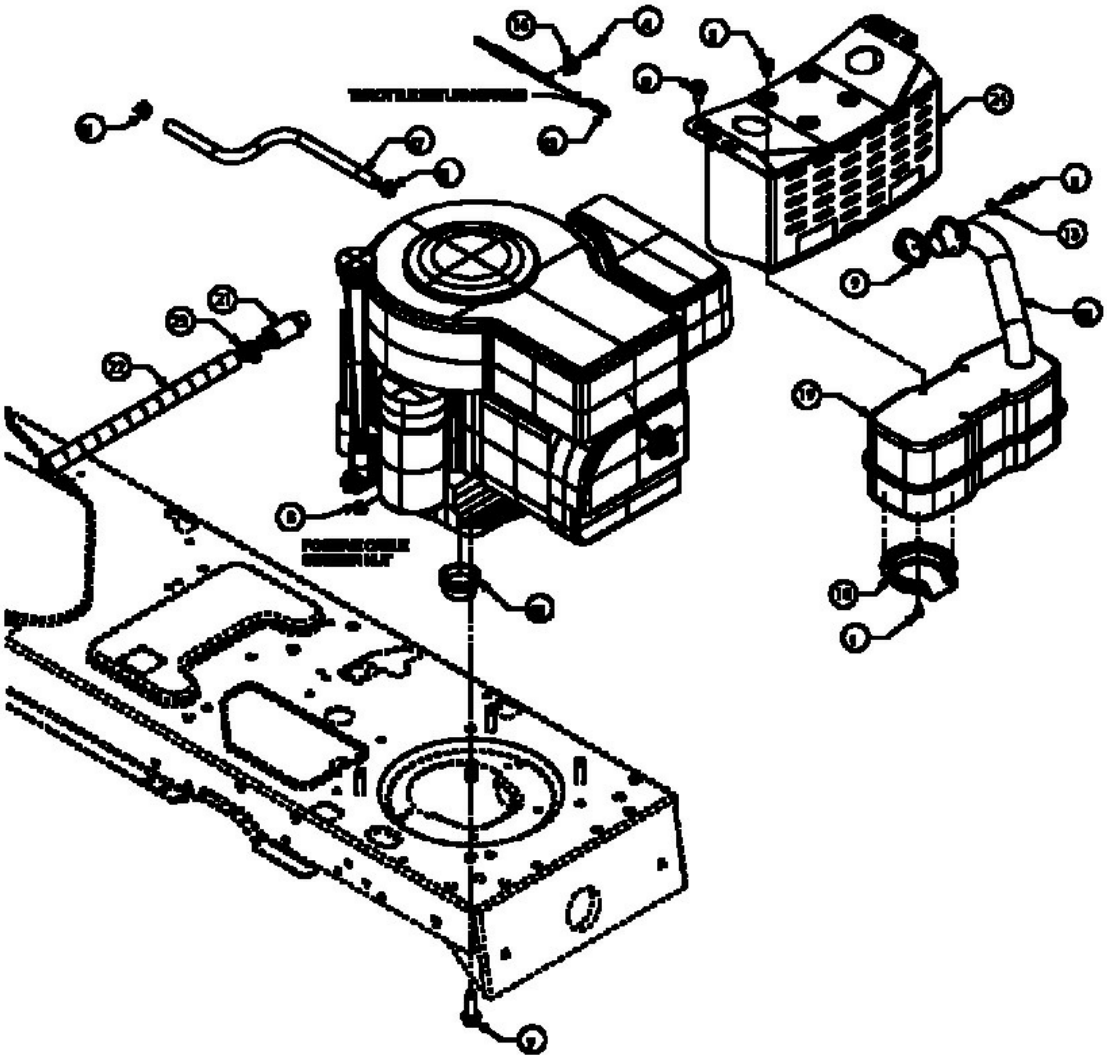

E3-02013A-01