48 SPMB	12A-V20H600
48 SPMT	12A-V21A600
48 SPC	12A-V20M600
48 SPT 5	12A-V43N604

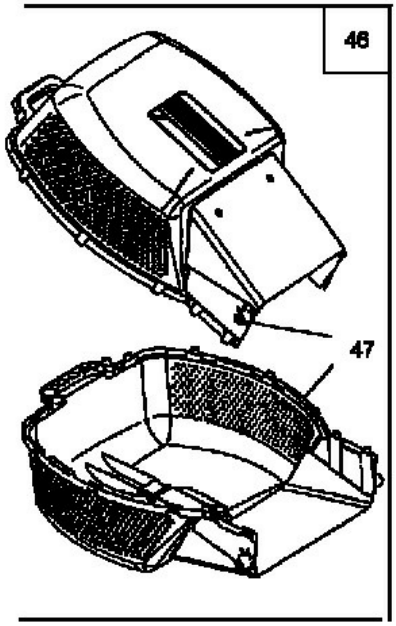

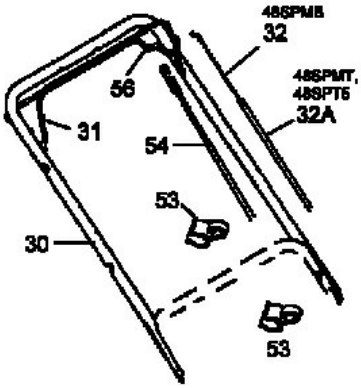

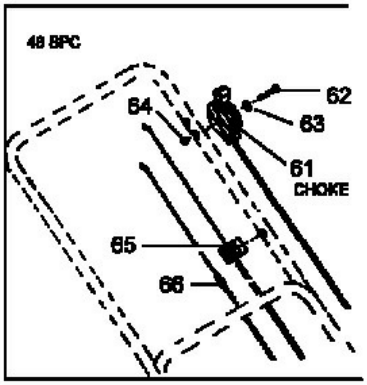

TECNA-Motor/Engine	12	— 48SPT5

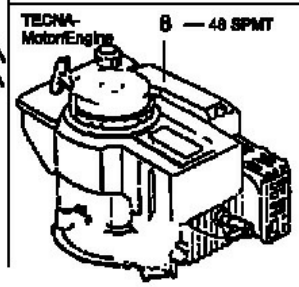

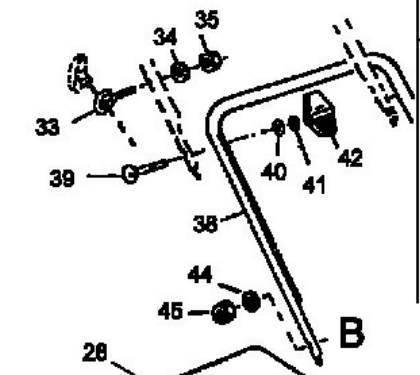

48 SPMB		
7	BAS-Motor/Engine	
48 SPC		
11	MTD-Motor / Engine	
Nicht abgebildet- not shown		

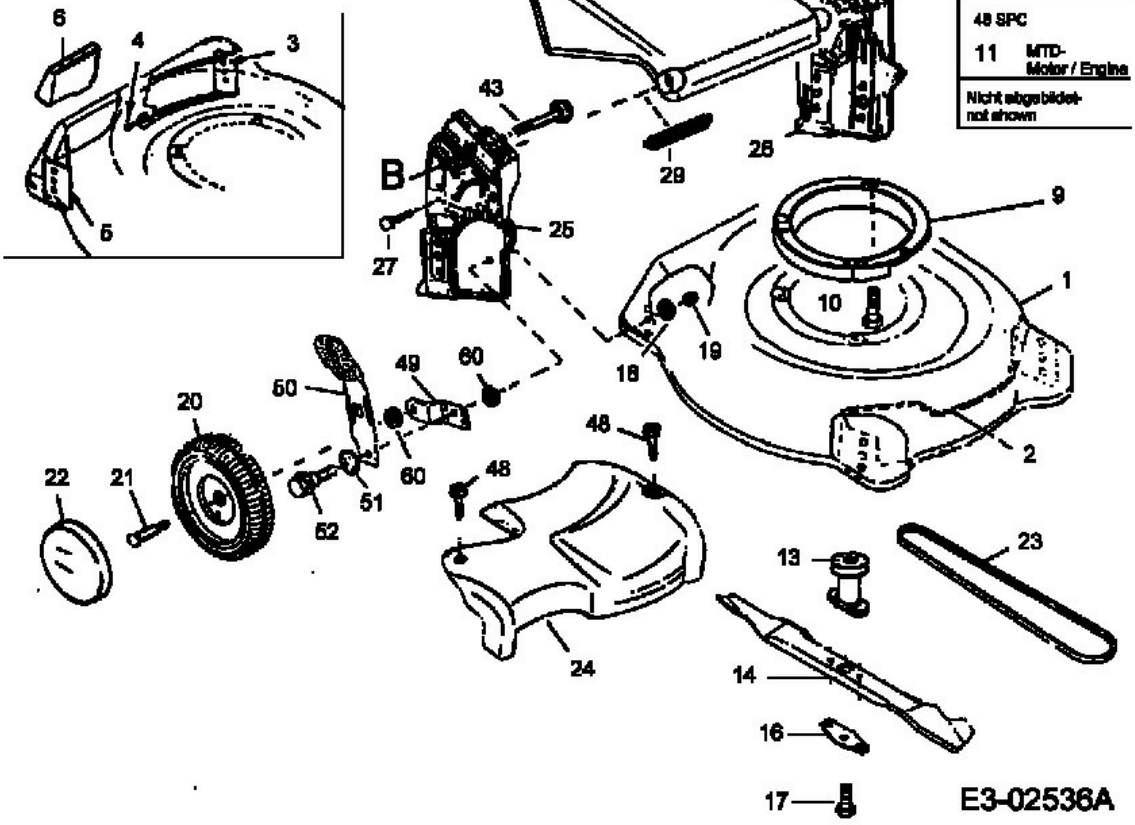

E3-02536A