MAC 6056 B

12AMG57D668

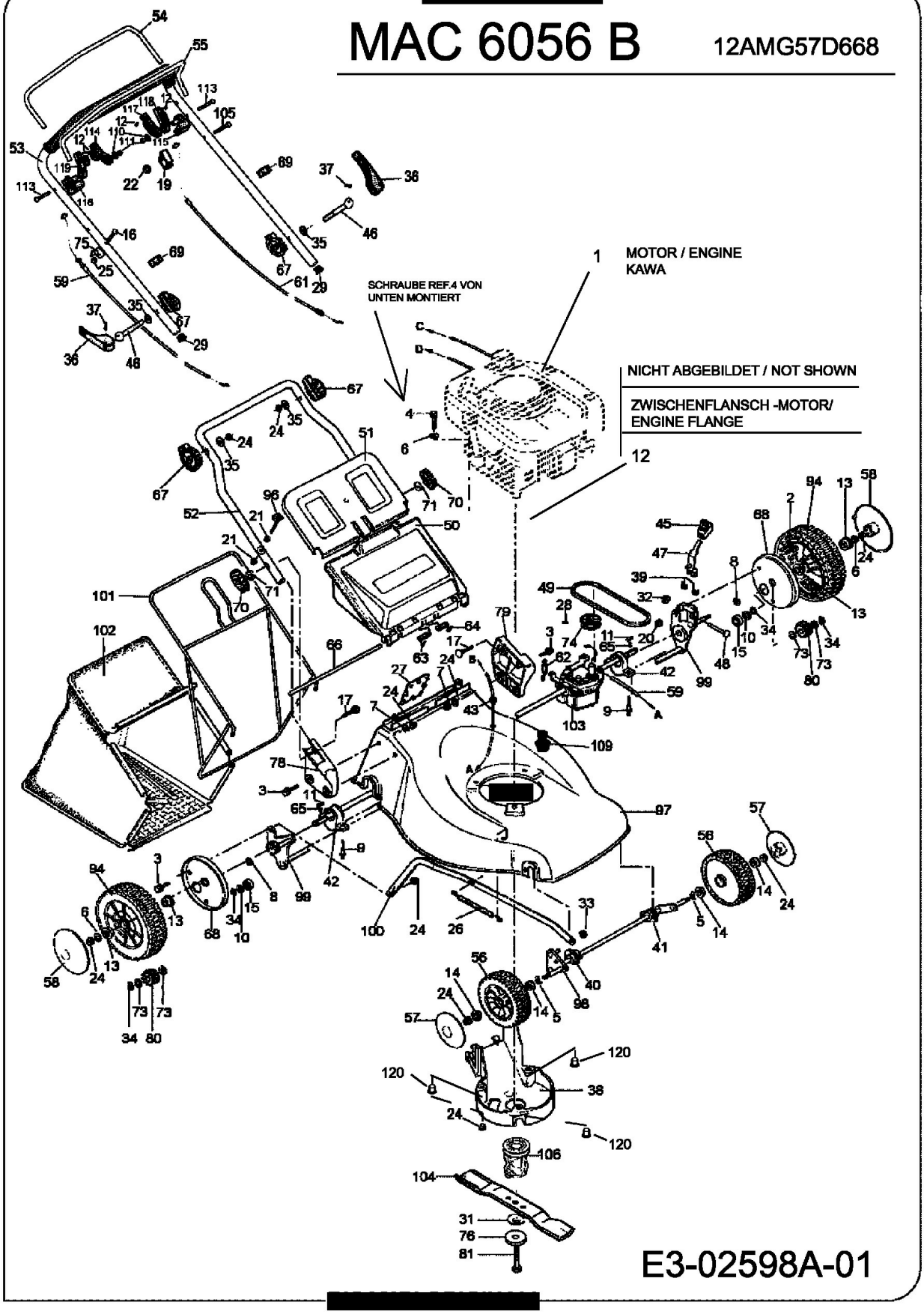

E3-02598A-01