MX 45 BRB	12E-T58R667	5045 B	12E-T58R668
BA 451	12E-T53J619	5045 B	12E-T58L668
BA 451	12E-T53L619	YM 5518 SP	12E-T58P643
HB 45 RLSK	12E-T57D690	YM 6018 SPK	12E-T57D643

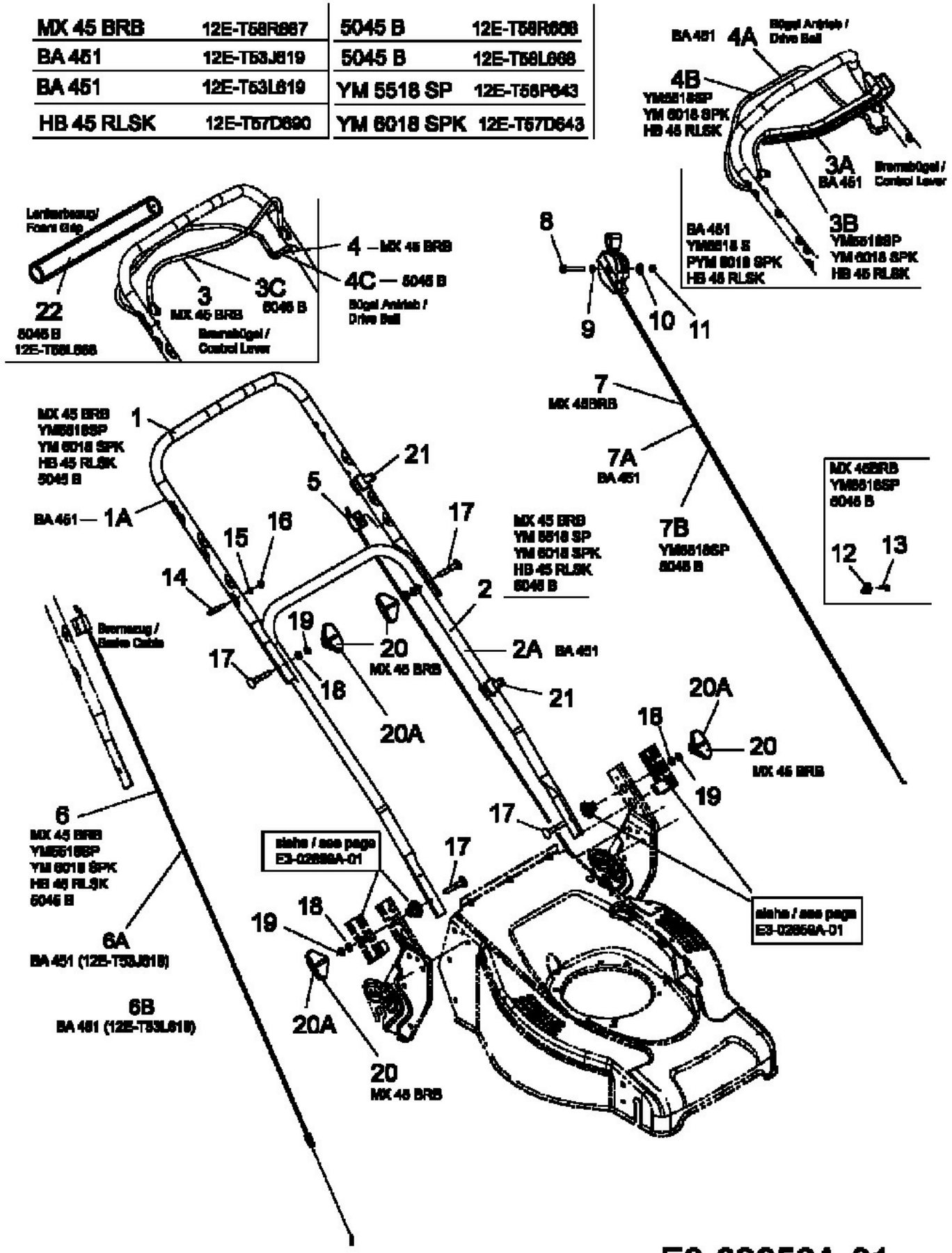

E3-02656A-01