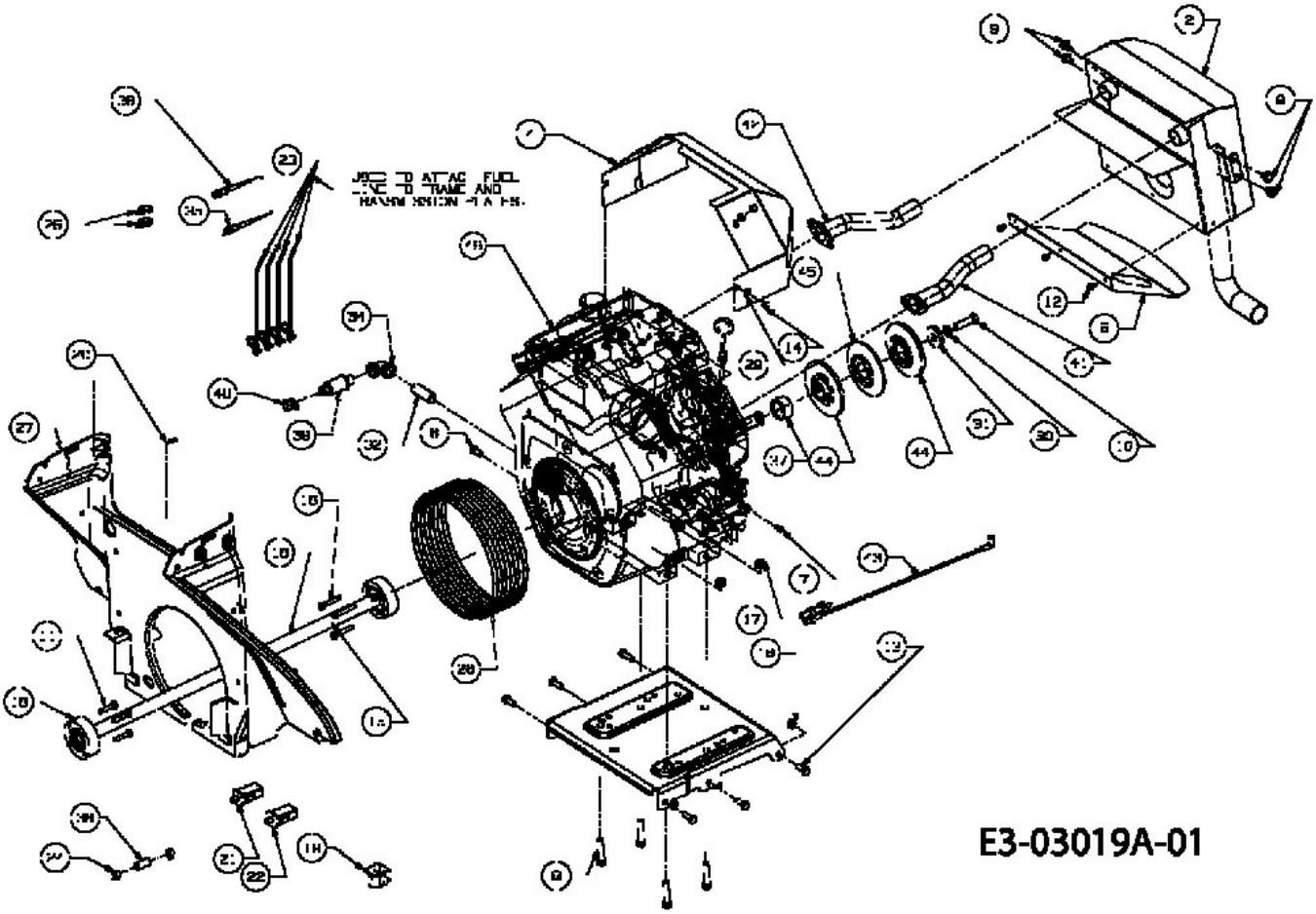
E3-03019A-01