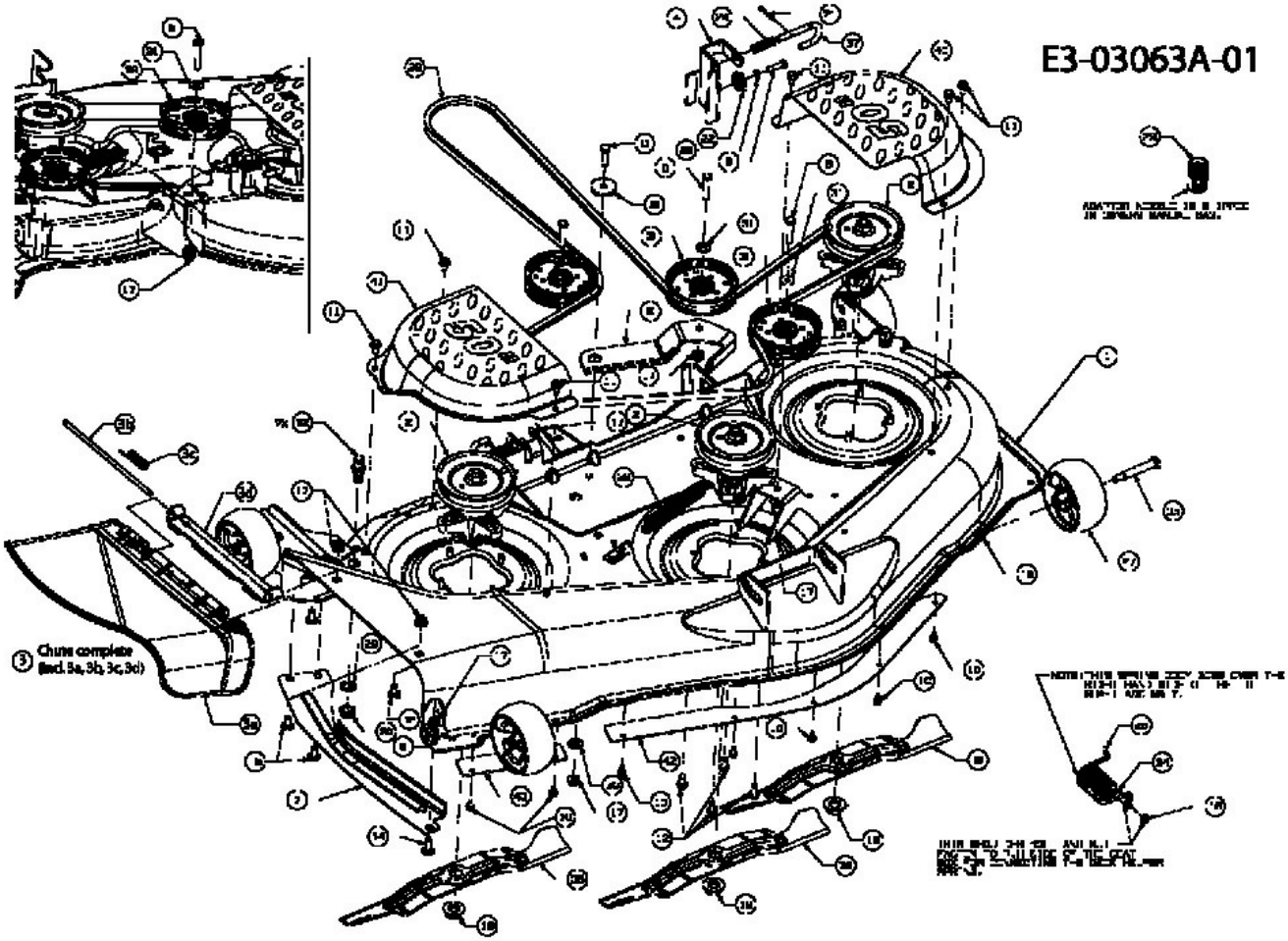
E3-03063A-01
Chute complete
(Incl. 3a, 3b, 3c, 3d)