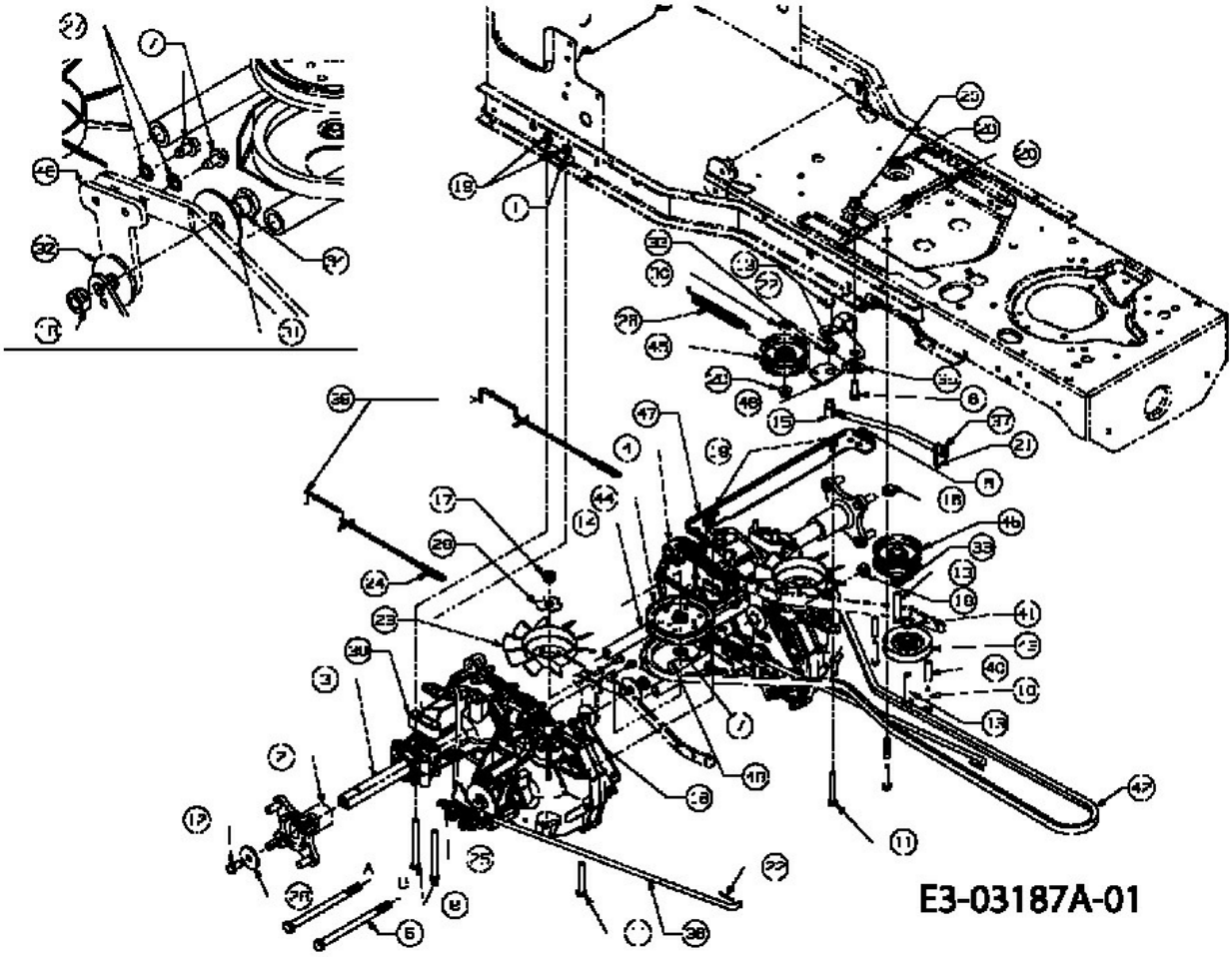
E3-03187A-01