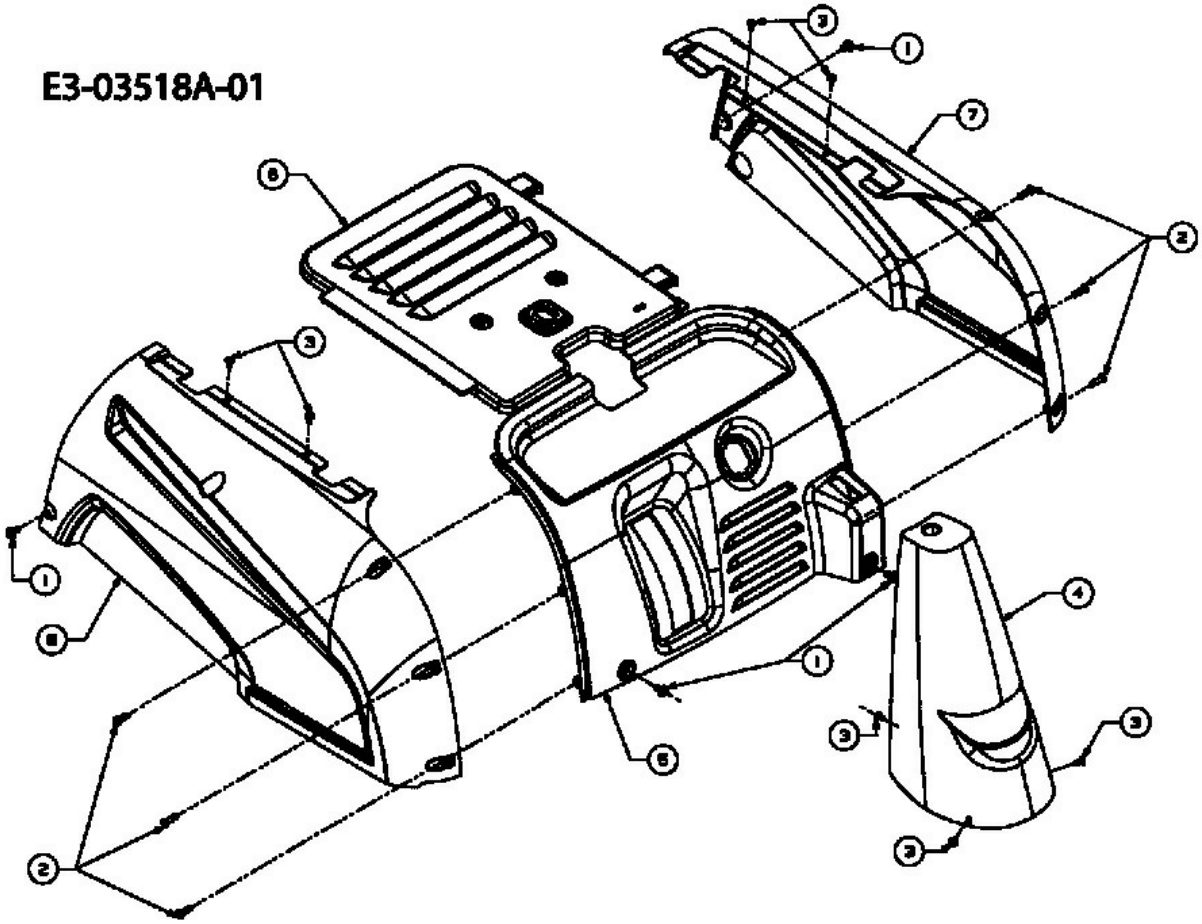E3-03518A-01